WATER CAN TAKE ON MANY FORMS.
ONE OF THE MOST BEAUTIFUL:
HANSARONDA STYLE

Elegance and perfection unit: the Hansaronda Style

Three lever varieties provide for a diverse array of design possibilities. But Hansaronda Style offers even more: the basin range of fittings there are three different models – standard spouts, Hansaflow broad, open spouts and the practical extensible showerhead. All in tried and proven Hansa technology and in the very latest, start-of-the-art geometrical design.

หรูหราสง่างาม ไร้ที่ติ: Hansaronda Style

หลากหลายด้วยก้านโยกที่มีให้เลือกถึง 3 ดีไซน์สวยหรู อีกทั้งยังเต็มอิ่มกับทางเลือกอุปกรณ์ก็อกอ่างล้างหน้าที่มีให้เลือกถึง 3 รูปแบบ ไม่ว่าจะเป็นแบบปากก็อกมาตรฐาน ปากก็อกเปิด Hansaflow broad หรือปากก็อกพร้อมสายฝักบัวยืดได้ ทั้งหมดได้สะท้อนถึงความพยายามในการเสาะหานวัตกรรมทันสมัยล่าสุด ที่มาพร้อมดีไซน์เป็นเลิศจาก Hansa

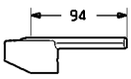

Full Metal operating lever, chrome ก้านโยกเรียบ สีโครม	589.03.473

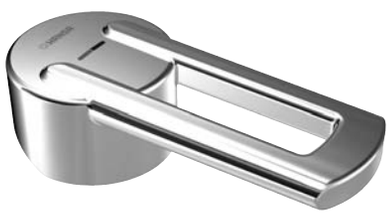

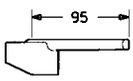

Loop-shaped operating lever, chrome ก้านโยกแบบมีร่องตรงกลาง สีโครม	589.03.474

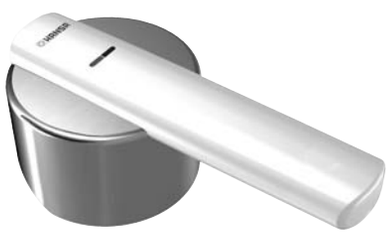

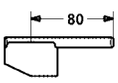

Operating lever with glass pin, matt ก้านโยกกระจกด้าน	589.03.475

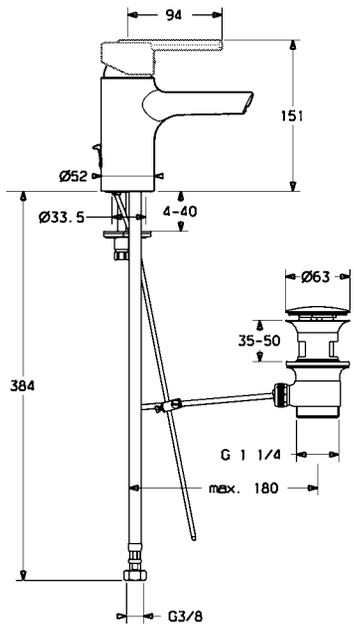

- Operating lever are not include, please order and choose operating lever separately (Page 33)
- Water brake at approx. 50% water rate.
- ก้านโยกไม่รวมอยู่ในชุด กรุณาแยกสั่งซื้อ (ดูหน้า 33)
- ก้านโยก 2 จังหวะ ช่วยประหยัดน้ำได้ถึง 50%

Single lever basin mixer, with pop-up waste ก็อกผสมอ่างล้างหน้า พร้อมสะดือน้ำทิ้ง	589.03.127

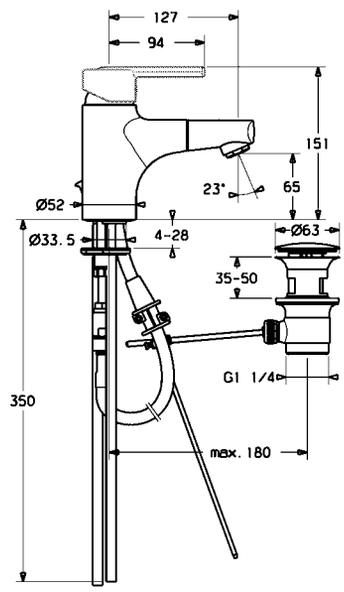

- Operating lever are not include, please order and choose operating lever separately (Page 33)
- Water brake at approx. 50% water rate.
- Protected against back-flow.
- ก้านโยกไม่รวมอยู่ในชุด กรุณาแยกสั่งซื้อ (ดูหน้า 33)
- ก้านโยก 2 จังหวะ ช่วยประหยัดน้ำได้ถึง 50%
- ป้องกันน้ำไหลย้อนกลับ

Single lever basin mixer, with pop-up waste and extractable spout ก็อกผสมอ่างล้างหน้า พร้อมสะดือน้ำทิ้ง และปากก็อกแบบถอดออกได้	589.03.128

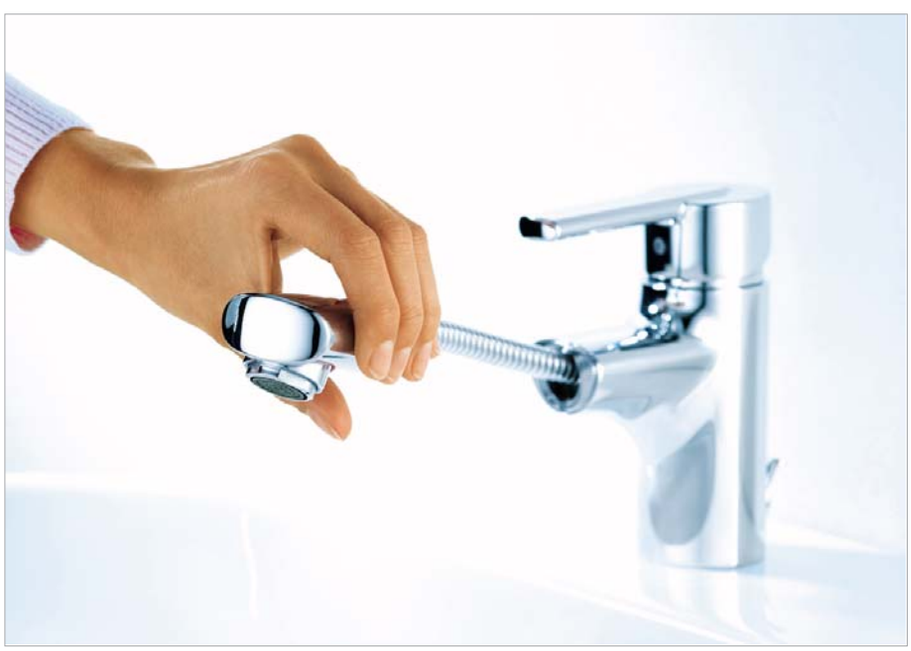

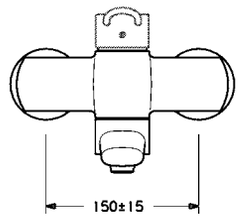

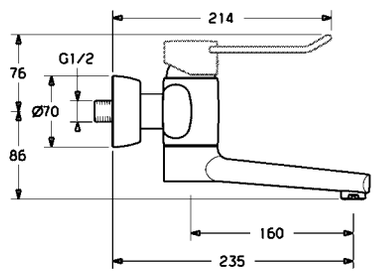

- Operating lever are not include, please order and choose operating lever separately (Page 33)
- Water brake at approx. 50% water rate.
- ก้านโยกไม่รวมอยู่ในชุด กรุณาแยกสั่งซื้อ (ดูหน้า 33)
- ก้านโยก 2 จังหวะ ช่วยประหยัดน้ำได้ถึง 50%

Single lever basin mixer, without pop-up waste ก็อกผสมอ่างล้างหน้า แบบไม่มีสะดือน้ำทิ้ง	589.03.129

Hansaronda Style is pure water experience. One of the most multifaceted fittings overall. Full metal, loop-shaped and glass pin levers, extractable spouts. The Hansaronda Style has just about everything!

Hansaronda Style เปิดประสบการณ์สายน้ำละเมียดละไม พร้อมก้านโยกหลากหลายสไตล์ให้เลือก ไม่ว่าจะเป็นก้านโยกเรียบ ก้านโยกแบบมีร่องตรงกลาง หรือก้านโยกกระจก สะดวกกว่าด้วยปากก็อกที่ถอดออกได้ Hansaronda Style พร้อมเติมเต็มทุกความต้องการของคุณ

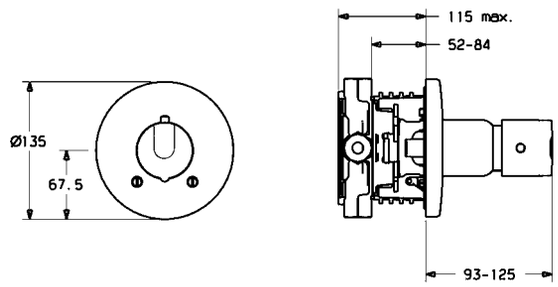

- Protected against back-flow.
- Include HANSAVAROX base unit (Page 98).
- ป้องกันน้ำไหลย้อนกลับ
- ฐาน HANSAVAROX รวมอยู่ในชุด (ดูหน้า 98).

Concealed single lever bath thermostat mixer set ชุดก็อกผสมอ่างอาบน้ำ พร้อมอุปกรณ์ควบคุมความร้อน แบบซ่อน	589.05.062

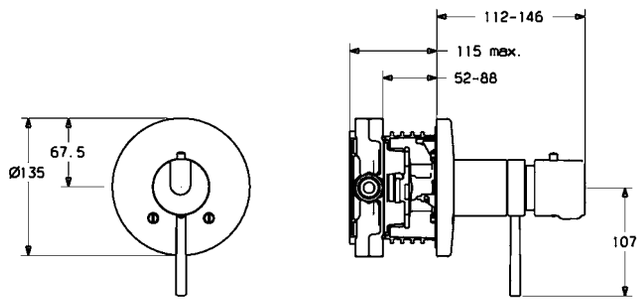

- Protected against back-flow.
- Include HANSAVAROX base unit (Page 98).
- ป้องกันน้ำไหลย้อนกลับ
- ฐาน HANSAVAROX รวมอยู่ในชุด (ดูหน้า 98).

Concealed single lever shower thermostat mixer set ชุดก็อกผสมฝักบัว พร้อมอุปกรณ์ควบคุมความร้อน แบบซ่อน	589.05.070

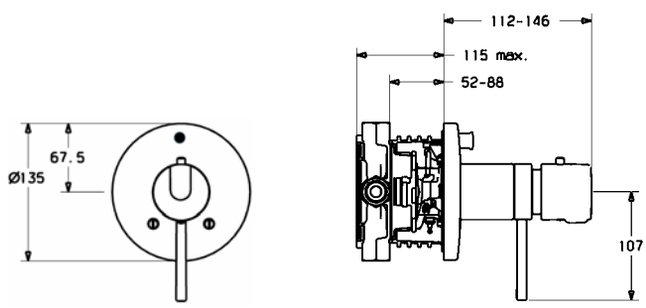

- Protected against back-flow.
- Include HANSAVAROX base unit (Page 98).
- ป้องกันน้ำไหลย้อนกลับ
- ฐาน HANSAVAROX รวมอยู่ในชุด (ดูหน้า 98).

Concealed single lever bath and shower thermostat mixer set ชุดก็อกผสมอ่างอาบน้ำและฝักบัว พร้อมอุปกรณ์ควบคุมความร้อน แบบซ่อน	589.05.060

SOME THINGS NEVER GO OUT OF STYLE.
A MORNING BATH, A RELAXING SHOWER AND
HANSARONDA STYLE

Each bathroom is unique: You can select exposed and concealed variations, single-lever mixers or convenient thermostats and levers of your choice: Hansaronda Style for baths and showerheads offers total flexibility, enabling you to integrate everything – both the existing building situation as well as your design aspirations.

ทุกห้องน้ำต่างก็มีเอกลักษณ์โดดเด่นเฉพาะตัว
Hansaronda Style เปิดวิถีอิสระให้คุณเลือกได้ตามต้องการ ไม่ว่าจะเป็นดีไซน์เปิดหรือดีไซน์ซ่อนเพื่อความสวยงาม รวมถึงทางเลือกประเภทก็อก อุปกรณ์ควบคุมความร้อน และลักษณะก้านโยก หนึ่งเดียวของทางเลือกที่เปิดกว้าง เพื่อสรรสร้างดีไซน์และการใช้งานที่ตรงใจคุณ

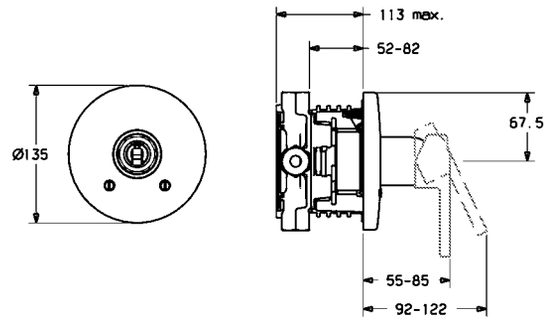

- Operating lever are not include, please order and choose operating lever separately (Page 33)
- Protected against back-flow.
- Water brake at approx. 50% water rate.
- Include HANSAVAROX base unit (Page 98).

- ก้านโยกไม่รวมอยู่ในชุด กรุณาแยกสั่งซื้อ (ดูหน้า 33)
- ป้องกันน้ำไหลย้อนกลับ
- ก้านโยก 2 จังหวะ ช่วยประหยัดน้ำได้ถึง 50%
- ฐาน HANSAVAROX รวมอยู่ในชุด (ดูหน้า 98).

Concealed single lever shower mixer ก็อกผสมฝักบัวอาบน้ำ แบบซ่อน	589.05.071

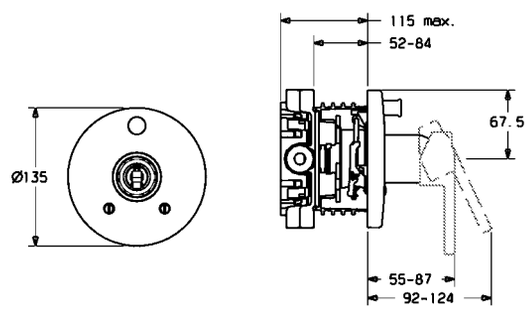

- Operating lever are not include, please order and choose operating lever separately (Page 33)
- Protected against back-flow.
- Water brake at approx. 50% water rate.
- Include HANSAVAROX base unit (Page 98).

- ก้านโยกไม่รวมอยู่ในชุด กรุณาแยกสั่งซื้อ (ดูหน้า 33)
- ป้องกันน้ำไหลย้อนกลับ
- ก้านโยก 2 จังหวะ ช่วยประหยัดน้ำได้ถึง 50%
- ฐาน HANSAVAROX รวมอยู่ในชุด (ดูหน้า 98).

Concealed single lever bath and shower mixer ก็อกผสมอ่างอาบน้ำและฝักบัว แบบซ่อน	589.05.061

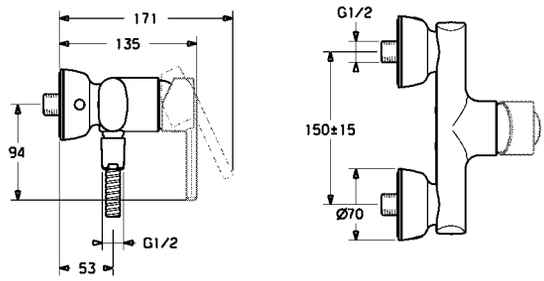

- Operating lever are not include, please order and choose operating lever separately (Page 33)
- Protected against back-flow.
- Water brake at approx. 50% water rate.
- ก้านโยกไม่รวมอยู่ในชุด กรุณาแยกสั่งซื้อ (ดูหน้า 33)
- ป้องกันน้ำไหลย้อนกลับ
- ก้านโยก 2 จังหวะ ช่วยประหยัดน้ำได้ถึง 50%

Single lever shower mixer ก็อกผสมฝักบัวอาบน้ำ	589.03.136

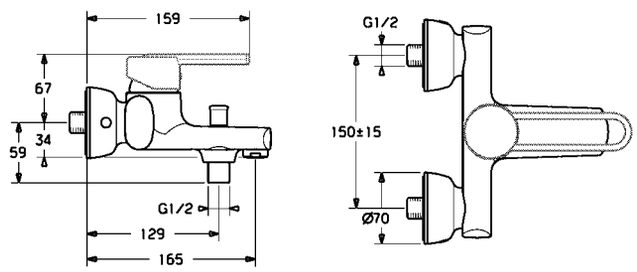

- Operating lever are not include, please order and choose operating lever separately (Page 33)
- Protected against back-flow.
- Water brake at approx. 50% water rate.
- ก้านโยกไม่รวมอยู่ในชุด กรุณาแยกสั่งซื้อ (ดูหน้า 33)
- ป้องกันน้ำไหลย้อนกลับ
- ก้านโยก 2 จังหวะ ช่วยประหยัดน้ำได้ถึง 50%

Single lever bath and shower mixer ก็อกผสมอ่างอาบน้ำและฝักบัว	589.03.135

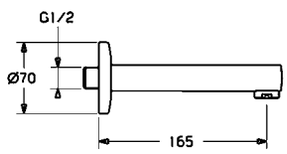

Bathtub spout ปากก็อกอ่างอาบน้ำ	589.03.137