Door Closer Info
ข้อมูลทั่วไปของโช๊คอัพประตู

The door closers in this catalogue are divided into the following groups:
- Overhead door closers with slide channel, arm or as concealed version
- Floor springs

Accessories for the closer systems can be found directly after the individual closer systems.

โช๊คอัพประตูในแคตตาล็อตเล่มนี้แบ่งเป็นกลุ่มดังต่อไปนี้
- โช๊คอัพติดลอย พร้อมแขนสไลด์ หรือแบบฝัง
- โช๊คอัพฝังพื้น

อุปกรณ์สำหรับโช๊คอัพประตูสามารถดูได้จากระบบโช๊คอัพแต่ละตัว

General Door Closer Functions
การใช้โช๊คอัพประตูทั่วไป

Closing force
The closing force depends on the width of the door leaf. With most door closers, it can be set and adjusted exactly to the respective door situation. In case of particularly unfavourable local conditions (i.e. influence of wind), door closers with a higher closing force must be used.

แรงเปิด-ปิด
แรงเปิด-ปิดขึ้นอยู่กับความกว้างของแต่ละบานประตู โช๊คอัพประตูส่วนใหญ่สามารถตั้งและปรับตามสภาพ ของบานประตูนั้นๆ ในกรณีที่สภาพไม่เอื้ออำนวย (เช่น อิทธิพลของแรงลม) จะต้องเพิ่มแรงเปิด-ปิดที่โช๊คอัพประตู

Door-coordination
In case of 2-leaf doors, the door coordination ensures the correct closing sequence of both door leaves (inactive leaf before active leaf).

การใช้ประตูร่วมกัน
ในกรณีของบานคู่จะต้องมั่นใจว่าประตูร่วมมีลำดับการปิดที่ถูกต้องทั้งสองบาน (บานค้างก่อนปิดปิด)

Hold open device
A door hold open-device (fixed opening) can be achieved with additional special fittings (i.e. hold open arm) or with integrated construction elements (hold open function). Door closers with hold open arm or hold open functions are not suitable for fire- and smoke-proof doors.

แขนโช๊คอัพ
แขนโช๊คอัพประตู (บานเปิดตาย) สามารถติดตั้งได้พร้อมอุปกรณ์พิเศษ (เช่น แขนตั้งค้าง) หรือพร้อมด้วย ส่วนประกอบโครงสร้างร่วม (เช่น รูปแบบแขนตั้งค้าง) โช๊คอัพประตูพร้อมแขนตั้งค้าง หรือการใช้แขนตั้งค้างไม่เหมาะสำหรับประตูหนีไฟและประตูกันควัน

Door Closer Functions in the Door Pivot Range
การใช้โช๊คอัพประตูสำหรับประตูหมุน

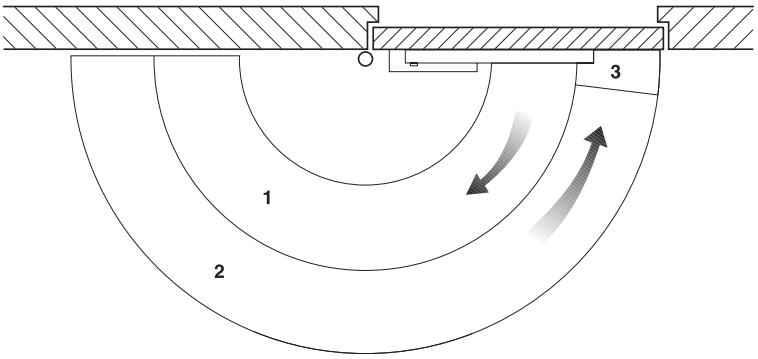

1. Backcheck
With the backcheck, the swing of a forcefully opened door (manually or for example by gusts of wind) is reduced. Damages to the door or walls are therefore avoided as much as possible.

1. **ระบบการตรวจกลับ**
ด้วยระบบการตรวจกลับ (backcheck) การสวิงของประตูเปิดจะลดลง ถ้าเปิดด้วยมือหรือกรณีที่มีลมแรง เพื่อป้องกันการเสียหายของประตูหรือผนัง

2. Closing speed
The exact setting of the closing speed guarantees a controlled closing of the door leaf.

2. **ความเร็วการเปิด-ปิด**
การตั้งความเร็วการเปิด-ปิดจะถูกรับประกันด้วยการปิดที่มีการควบคุมของบานประตู

3. Latching action
The latching action controls the closing of the door and ensures that the lock closes reliably.

3. **จังหวะปิด**
จังหวะปิดควบคุมการปิดของประตู และสามารถมั่นใจได้ว่าล็อคปิดแน่นอน

Door Closer Info
ข้อมูลทั่วไปของโช๊คอัพประตู

Fixing Types
ประเภทการติดตั้ง

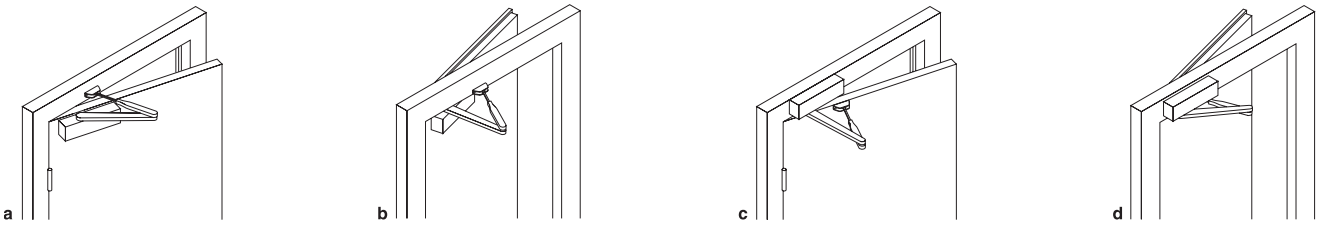

a Standard fixing (door leaf fixing) on the pull side
การติดตั้งโช๊คอัพมาตรฐาน แบบด้านบานเปิดด้านใน

b Standard fixing (door leaf fixing) on the push side
การติดตั้งโช๊คอัพมาตรฐาน แบบด้านบานเปิดด้านนอก

c Transom fixing (overhead frame fixing) on the pull side
การติดตั้งโช๊คอัพติดลอย แบบด้านบานเปิดด้านใน

d Transon fixing (overhead frame fixing) on the push side
การติดตั้งโช๊คอัพติดลอย แบบด้านบานเปิดด้านนอก

Fire-proof and Smoke Control
การควบคุมไฟและควัน

Normally, fire- and smoke-proof doors which have been approved by the construction authority must not be modified. The installation of a door closer or hold open devices may require a proof of suitability in connection with the fire-proof and smoke control door, a final check, an agreement or authorization.

Door closers which have been tested according to BS 476:
Part 22:1987 or ANSI-A 156 for fire-proof and smoke control doors are not marked with a fire-proof symbol.

โดยปกติแล้ว ประตูหนีไฟหรือกันควันซึ่งได้รับการอนุมัติทางด้านโครงสร้างแล้วนั้นจะต้องไม่ถูกทำการดัดแปลงใดๆทั้งสิ้นการติดตั้งโช๊คอัพแขนธรรมดาหรือแขนตั้งค้างอาจจะต้องรับการยินยอมให้ใช้ สำหรับการติดตั้งร่วมกับประตูหนีไฟและประตูกันควัน ดังนั้นจะต้องมีการตรวจเช็คครั้งสุดท้ายการเห็นชอบและการอนุมัติ

โช๊คอัพประตูซึ่งได้รับการทดสอบตามมาตราฐาน BS476: Part 22:1987 หรือ ANSI-A 156 สำหรับประตูหนีไฟและกันควันจะไม่มีเครื่องหมายกันไฟ

F The construction of fire-proof doors is subject to the clearly defined regulations of DIN 4102 part 5. In addition, there are
smoke-proof doors, the regulations of which are listed in DIN 18 095. Door closers, which have been tested for fire- and smoke-proof doors are marked with a fire-proof symbol.

โครงสร้างสำหรับประตูหนีไฟถูกระบุตามระเบียบของ DIN 4102 part 5 นอกจากนี้มีประตูกันควันซึ่งถูกบรรจุไว้ใน DIN 18 095 โช๊คอัพประตูซึ่งได้รับการทดสอบ สำหรับประตูหนีไฟและกันควันจะมีเครื่องหมายกันไฟปรากฏ

Door closers, which must not be used on fire- and smoke-proof doors, are marked with a crossed-out fire-proof symbol. Accessories for certain closer systems are in this catalogue central smoke detector units, smoke detectors, electric or adhesive door magnets and anchor or adhesive counterplates.

โช๊คอัพประตู ซึ่งไม่ใช้สำหรับประตูหนีไฟและกันควัน จะมีเครื่องหมายไม่กันไฟปรากฏ อุปกรณ์สำหรับระบบโช๊คอัพในแคตตาล็อคเล่มนี้สามารถตรวจจับควันตรงกลาง ตรวจจับควัน ตัวยึดประตูอิเล็คโทรนิคได้ถูกรวบรวมไว้ด้วยกัน

Door Closer HS 900, EN 2-4 StarTec

โช๊คอัพติดลอย HS 900, EN 2-4 StarTec

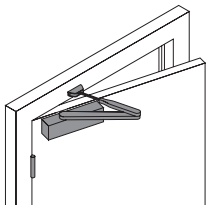

Fixing
Standard fixing (door leaf fixing)
to the pull side
การติดตั้งโช๊คอัพมาตรฐาน
แบบด้านบานเปิดด้านใน

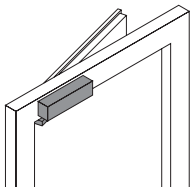

Overhead fixing (transom fixing)
to the push side
การติดตั้งโช๊คอัพติดลอย
แบบด้านบานเปิดด้านนอก

4

Features
- Variably adjustable closing speed
- Closing force adjustable via fixing position and arm assembly hinge (see mounting instructions)
- Optional with standard arm or hold-open arm
- Suitable for DIN right hand and DIN left hand
- Closing force according to EN 1154

Fireproof and smoke control

☒ Use not permitted on fireproof and smoke control doors

Technical data

Closing force size	EN 2-4
Door width size	850 - 1100 mm
Max. door weight	45 - 80 kg
Max. door opening angle	approx. 180°

Note

Factory setting of closing force complying with EN 1154: EN 3

คุณสมบัติ
- สามารถปรับความเร็วได้
- ติดตั้งได้ทั้งบานประตูและวงกบ (ดูวิธีการติดตั้งประกอบ)
- มีอุปกรณ์แขนธรรมดาและแขนตั้งค้าง
- สามารถติดตั้งได้ทั้งบานขวาและบานซ้าย
- การเปิด-ปิดประตูด้วยมาตรฐาน EN 1154

การป้องกันไฟและควัน

☒ ไม่สามารถใช้กับประตูหนีไฟ

ข้อมูลทางเทคนิค

กำลังการปิด	EN 2-4
สำหรับบานกว้างไม่เกิน	850 - 1100 มม.
รับน้ำหนักประตูได้	45 - 80 กก.
แขนเปิดได้กว้าง	ประมาณ 180°

หมายเหตุ

มาตรฐานโรงงานที่กำหนดสำหรับแรงปิดสอดคล้องกับ EN 1154: EN 3

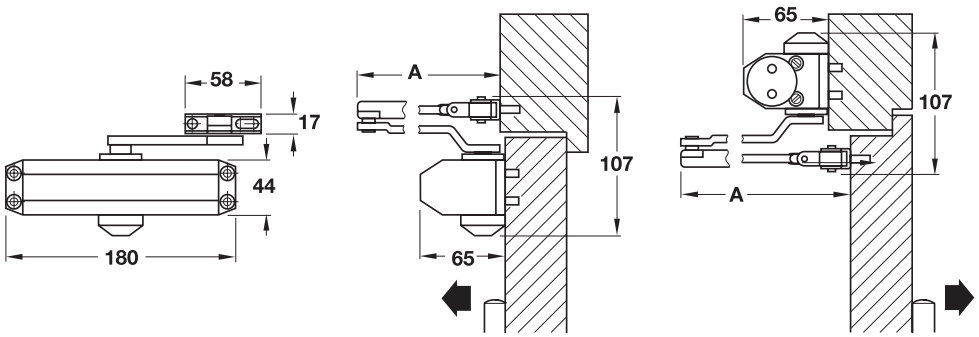

Dimension A for standard arm = approx. 250 mm
Dimension A for hold-open arm = approx. 280 mm

ขนาด A สำหรับรุ่นแขนไม่ตั้งค้าง = ประมาณ 250 มม.
ขนาด A สำหรับรุ่นแขนตั้งค้าง = ประมาณ 280 มม.

		silver colour **สีเงิน**
HS 900 with standard arm รุ่นแขนไม่ตั้งค้าง	☒	931.84.649
HS 900 with hold-open arm รุ่นแขนตั้งค้าง	☒	931.84.659

Door closers complete with arm
อุปกรณ์พร้อมแขน

We reserve the right to alter specifications without notice.
บริษัทฯ ขอสงวนการเปลี่ยนแปลงรายละเอียดโดยมิได้มีการแจ้งล่วงหน้า

Door Closer TS 1000, EN 2-3 GEZE

โช๊คอัพติดลอย TS 1000, EN 2-3 GEZE

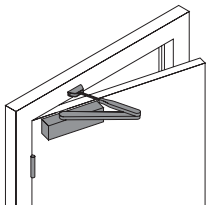

Fixing
Standard fixing (door leaf fixing)
to the pull side
การติดตั้งโช๊คอัพมาตรฐาน
แบบด้านบานเปิดด้านใน

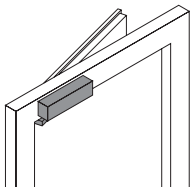

Overhead fixing (transom fixing)
to the push side
การติดตั้งโช๊คอัพติดลอย
แบบด้านบานเปิดด้านนอก

Features

- For internal doors
- Adjustable closing speed and latching action
- Optional with standard arm assembly or hold-open arm
- Suitable for DIN right hand and DIN left hand
- Closing force according to EN 1154

Fireproof and smoke control

☒ Use not permitted on fireproof and smoke control doors

Technical data

Closing force size	EN 2-3
Door width size	850 - 950 mm
Max. door weight	80 kg
Max. door opening angle	approx. 180°

คุณสมบัติ

- สำหรับบานประตูเปิดภายใน
- สามารถปรับความเร็วและจังหวะปิดได้
- มีอุปกรณ์แขนธรรมดาและแขนตั้งค้าง
- สามารถติดตั้งได้ทั้งบานขวาและบานซ้าย
- การเปิด-ปิดประตูด้วยมาตรฐาน EN 1154

การป้องกันไฟและควัน

☒ ไม่สามารถใช้กับประตูหนีไฟ

ข้อมูลทางเทคนิค

กำลังการปิด	EN 2-3
สำหรับบานกว้างไม่เกิน	850 - 950 มม
รับน้ำหนักประตูได้	80 กก.
แขนเปิดได้กว้าง	ประมาณ 180°

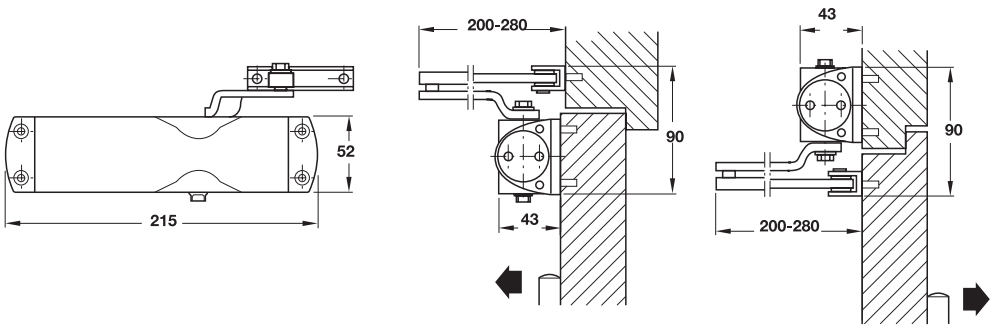

		silver colour สีเงิน
TS 1000 with standard arm รุ่นแขนไม่ตั้งค้าง	F	931.16.909
TS 1000 with hold-open arm รุ่นแขนตั้งค้าง	☒	931.16.919

Door closers complete with arm
อุปกรณ์พร้อมแขน

We reserve the right to alter specifications without notice.
บริษัทฯ ขอสงวนการเปลี่ยนแปลงรายละเอียดโดยมิได้มีการแจ้งล่วงหน้า

Door Closer TS 1500, EN 3-4 GEZE
โช๊คอัพติดลอย TS 1500, EN 3-4 GEZE

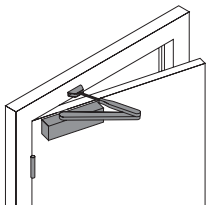

Fixing
Standard fixing (door leaf fixing)
to the pull side
การติดตั้งโช๊คอัพมาตรฐาน
แบบด้านบานเปิดด้านใน

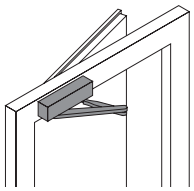

Overhead fixing (transom fixing)
to the push side
การติดตั้งโช๊คอัพติดลอย
แบบด้านบานเปิดด้านนอก

Features
- Adjustable closing force, closing speed and latching action
- Optional with standard arm or hold-open arm
- Suitable for DIN right hand and DIN left hand
- Closing force according to EN 1154

Fireproof and smoke control
F Tested for fire resistance and smoke control door
☒ Use of a hold open insert on fire resistant or smoke control doors is not permitted

คุณสมบัติ
- สามารถปรับแรงปิด ความเร็วและจังหวะปิดได้
- มีอุปกรณ์แขนธรรมดาและแขนตั้งค้าง
- สามารถติดตั้งได้ทั้งบานขวาและบานซ้าย
- การเปิด-ปิดประตูด้วยมาตรฐาน EN 1154

การป้องกันไฟและควัน
F ป้องกันไฟและควัน
☒ ผ่านการทดสอบการป้องกันไฟและควัน ไม่สามารถใช้กับประตูหนีไฟ

Technical data

Closing force size	EN 3-4
Door width size	950 - 1100 mm
Max. door weight	80 kg
Max. door opening angle	approx. 180°

ข้อมูลทางเทคนิค

กำลังการปิด	EN 3-4
สำหรับบานกว้างไม่เกิน	950 - 1100 มม.
รับน้ำหนักประตูได้	80 กก.
แขนเปิดได้กว้าง	ประมาณ 180°

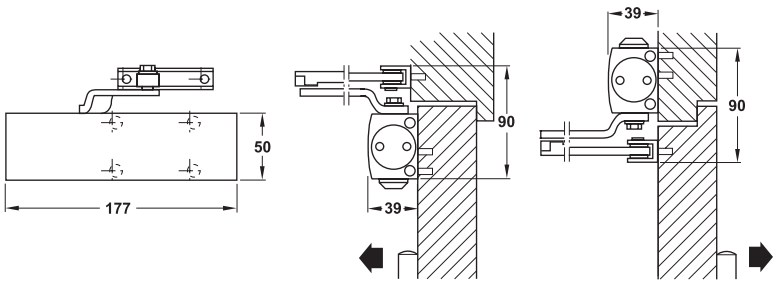

		silver colour สีเงิน	dark bronze สีทองเหลืองรมดำ	white RAL 9016 สีขาว
Set TS 1500 with standard arm **อุปกรณ์ครบชุดสำหรับ TS 1500 รุ่นแขนไม่ตั้งค้าง** Consisting of: ประกอบด้วย	F	**931.16.859**	**931.16.851**	**931.16.857**
Basic closer **ตัวโช๊คอัพ**		931.16.629	931.16.621	931.16.627
Standard arm **แขนโช๊คอัพ**		931.16.679	931.16.671	931.16.677

Set TS 1500 with hold-open arm **อุปกรณ์ครบชุดสำหรับ TS 1500 รุ่นแขนตั้งค้าง** Consisting of: ประกอบด้วย	☒	**931.16.869**	**931.16.861**	**931.16.867**
Basic closer **ตัวโช๊คอัพ**		931.16.629	931.16.621	931.16.627
Hold-open arm แขนตั้งค้าง		931.16.689	931.16.681	931.16.687

We reserve the right to alter specifications without notice.
บริษัทฯ ขอสงวนการเปลี่ยนแปลงรายละเอียดโดยมิได้มีการแจ้งล่วงหน้า

Door Closer HS 1800, EN 4 StarTec

โช๊คอัพติดลอย HS 1800, EN 4 StarTec

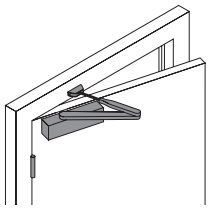

Standard fixing (door leaf fixing)
to the pull side
การติดตั้งโช๊คอัพมาตรฐาน
แบบด้านบานเปิดด้านใน

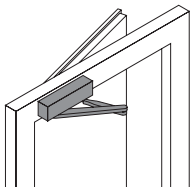

Overhead fixing (transom fixing)
to the push side
การติดตั้งโช๊คอัพติดลอย
แบบด้านบานเปิดด้านนอก

Features

- Variably adjustable closing speed
- Latching action variably adjustable
- Optional with standard arm or hold-open arm
- Suitable for DIN right hand and DIN left hand
- Closing force according to EN 1154

Fireproof and smoke control

☒ Use not permitted on fireproof and smoke control doors

Technical data

Closing force size	EN 4
Door width size	1100 mm
Max. door weight	80 kg
Max. door opening angle	approx. 180°

คุณสมบัติ

- สามารถปรับความเร็วได้
- สามารถปรับจังหวะปิดได้
- มีอุปกรณ์แขนธรรมดาหรือแขนตั้งค้าง
- สามารถติดตั้งได้ทั้งบานขวาและบานซ้าย
- การเปิด-ปิดประตูด้วยมาตรฐาน EN 1154

การป้องกันไฟและควัน

☒ ไม่สามารถใช้กับประตูหนีไฟ

ข้อมูลทางเทคนิค

กำลังการปิด	EN 4
สำหรับบานกว้างไม่เกิน	1100 มม.
รับน้ำหนักประตูได้	80 กก.
แขนเปิดได้กว้าง	ประมาณ 180°

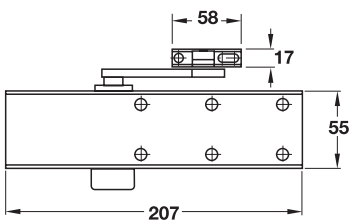

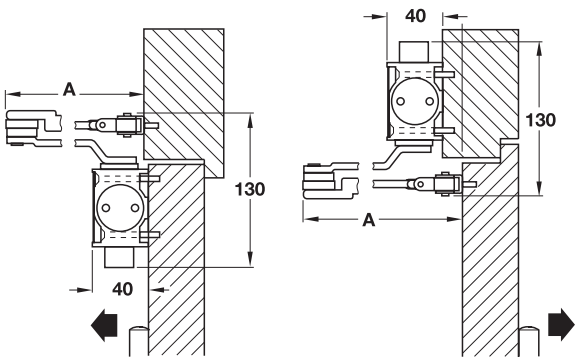

Dimension A for standard arm = approx. 250 mm
Dimension A for hold-open arm = approx. 280 mm

ขนาด A สำหรับรุ่นแขนไม่ตั้งค้าง = ประมาณ 250 มม.
ขนาด A สำหรับรุ่นแขนตั้งค้าง = ประมาณ 280 มม.

		silver colour สีเงิน
HS 1800 with standard arm รุ่นแขนไม่ตั้งค้าง	☒	931.84.629
HS 1800 with hold-open arm รุ่นแขนตั้งค้าง	☒	931.84.639

Door closers complete with arm
อุปกรณ์พร้อมแขน

We reserve the right to alter specifications without notice.
บริษัทฯ ขอสงวนการเปลี่ยนแปลงรายละเอียดโดยมิได้มีการแจ้งล่วงหน้า

Door Closer HS 1900, EN 2-5 StarTec

โช๊คอัพติดลอย HS1900, EN 2-5 StarTec

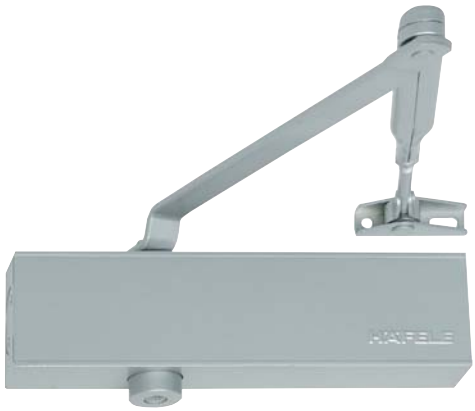

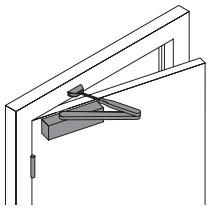

Standard fixing (door leaf fixing)
to the pull side
การติดตั้งโช๊คอัพมาตรฐาน
แบบด้านบานเปิดด้านใน

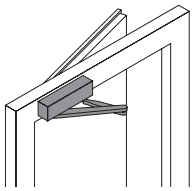

Overhead fixing (transom fixing)
to the push side
การติดตั้งโช๊คอัพติดลอย
แบบด้านบานเปิดด้านนอก

Features

- Continuously adjustable closing speed
- Adjustable backcheck
- Latching action continuously adjustable
- Optional with standard arm or hold-open arm
- Suitable for DIN right hand and DIN left hand
- Closing force according to EN 1154

Fireproof and smoke control

F Tested for fire resistance and smoke control door

☒ Use of a hold open arm on fire resistant or smoke control doors is not permitted

Technical data

Closing force size	EN 2-5
Door width size	850-1250 mm
Max. door weight	100 kg
Max. door opening angle	approx. 180°

คุณสมบัติ

- สามารถปรับความเร็วได้อย่างต่อเนื่อง
- มีระบบ backcheck
- สามารถปรับจังหวะปิดได้อย่างต่อเนื่อง
- สามารถติดตั้งได้ทั้งบานขวาและบานซ้าย
- มีอุปกรณ์แขนธรรมดาหรือแขนตั้งค้าง
- การเปิด-ปิดประตูด้วยมาตรฐาน EN 1154

การป้องกันไฟและควัน

F ผ่านการทดสอบการป้องกันไฟและควัน

☒ ไม่สามารถใช้กับประตูหนีไฟ

ข้อมูลทางเทคนิค

กำลังการปิด	EN 2-5
สำหรับบานกว้างไม่เกิน	850-1250 มม.
รับน้ำหนักประตูได้	100 กก.
แขนเปิดได้กว้าง	ประมาณ 180°

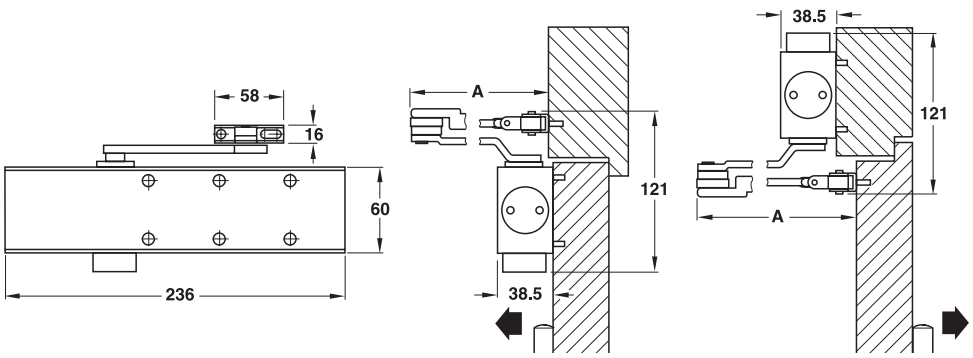

Dimension A for standard arm = approx. 250 mm
Dimension A for hold-open arm = approx. 280 mm

ขนาด A สำหรับรุ่นแขนไม่ตั้งค้าง = ประมาณ 250 มม.
ขนาด A สำหรับรุ่นแขนตั้งค้าง = ประมาณ 280 มม.

		silver colour สีเงิน	stainless steel matt* สีสแตนเลสสตีลด้าน*	brass polished* สีทองเหลืองเงา*
HS 1900 with standard arm รุ่นแขนไม่ตั้งค้าง	F	931.84.679	931.84.670	931.84.678
HS 1900 with hold-open arm รุ่นแขนตั้งค้าง	☒	931.84.669	931.84.660	931.84.668

Door closers complete with arm
อุปกรณ์พร้อมแขน
* Cover cap finish
* วัสดุ/สี สำหรับฝาปิด

We reserve the right to alter specifications without notice.
บริษัทฯ ขอสงวนการเปลี่ยนแปลงรายละเอียดโดยมิได้มีการแจ้งล่วงหน้า

Door Closer TS 2000V, EN 2-5 GEZE

โช๊คอัพติดลอย TS 2000V, EN 2-5 GEZE

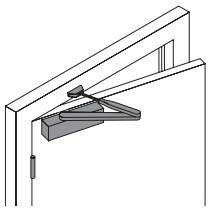

Standard fixing (door leaf fixing)
to the pull side
การติดตั้งโช๊คอัพมาตรฐาน
แบบด้านบานเปิดด้านใน

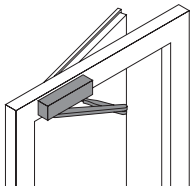

Overhead fixing (transom fixing)
to the push side
การติดตั้งโช๊คอัพติดลอย
แบบด้านบานเปิดด้านนอก

Features

- Adjustable of closing force of sizes 2, 4 and 5 by offset installation
- Closing speed adjustable from the front
- Stroke adjustment via an arm assembly
- Optional with standard arm or hold-open arm
- Suitable for DIN right hand and DIN left hand
- Closing force according to EN 1154

Fireproof and smoke control

F Tested for fire resistance and smoke control door

☒ Use of a hold open arm on fire resistant or smoke control doors is not permitted

คุณสมบัติ

- สามารถเลือกแรงปิดได้โดยการเลือกติดตั้ง
- สะดวกสบายด้วยปุ่มปรับความเร็วด้านหน้า
- แรงปิดของโช๊คเลือกตั้งได้จากแขนที่มีฟังก์ชั่นตั้งค้างได้
- มีอุปกรณ์แขนธรรมดาหรือแขนตั้งค้าง
- สามารถติดตั้งได้ทั้งบานขวาและบานซ้าย
- การเปิด-ปิดประตูด้วยมาตรฐาน EN 1154

การป้องกันไฟและควัน

F ผ่านการทดสอบการป้องกันไฟและควัน

☒ ไม่สามารถใช้กับประตูหนีไฟ

Technical data

Closing force size	EN 2-5
Door width size	850-1250 mm
Max. door weight	120 kg
Max. door opening angle	approx. 180°

ข้อมูลทางเทคนิค

กำลังการปิด	EN 2-5
สำหรับบานกว้างไม่เกิน	850-1250 มม.
รับน้ำหนักประตูได้	120 กก.
แขนเปิดได้กว้าง	ประมาณ 180°

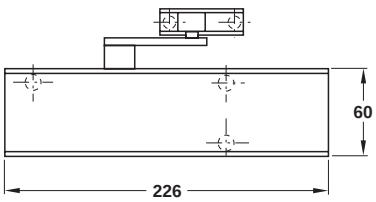

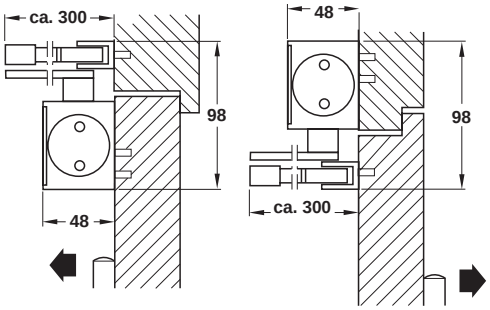

		silver colour สีเงิน	dark bronze สีทองเหลืองรมดำ	white RAL 9016 สีขาว
Set TS 2000V with standard arm อุปกรณ์ครบชุดสำหรับ TS 2000V รุ่นแขนไม่ตั้งค้าง Consisting of: ประกอบด้วย	F	**931.16.599**	**931.16.591**	**931.16.597**
Basic closer ตัวโช๊คอัพ		931.16.139	931.16.131	931.16.137
Standard arm แขนโช๊คอัพ		931.16.239	931.16.231	931.16.237

Set TS 2000V with hold-open arm อุปกรณ์ครบชุดสำหรับ TS 2000V รุ่นแขนตั้งค้าง Consisting of: ประกอบด้วย	☒	**931.16.929**	**931.16.921**	**931.16.927**
Basic closer ตัวโช๊คอัพ		931.16.139	931.16.131	931.16.137
Hold-open arm แขนตั้งค้าง		931.16.259	931.16.251	931.16.257

We reserve the right to alter specifications without notice.
บริษัทฯ ขอสงวนการเปลี่ยนแปลงรายละเอียดโดยมิได้มีการแจ้งล่วงหน้า

Door Closer TS 4000, EN 1-6 GEZE

โช๊คอัพติดลอย TS 4000, EN 1-6 GEZE

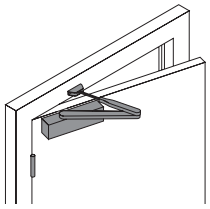

Standard fixing (door leaf fixing)
to the pull side
การติดตั้งโช๊คอัพมาตรฐาน
แบบด้านบานเปิดด้านใน

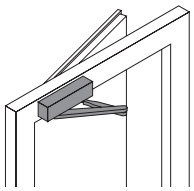

Overhead fixing (transom fixing)
to the push side
การติดตั้งโช๊คอัพติดลอย
แบบด้านบานเปิดด้านนอก

Features

- Adjustable closing force, closing speed and backcheck
- Optical indication of closing force
- All functions can be adjusted from the front
- Stroke adjustment via an arm assembly
- Optional with standard arm or hold-open arm
- Suitable for DIN right hand and DIN left hand
- Closing force according to EN 1154

Fireproof and smoke control

F Tested for fireproof and smoke control doors

☒ Use of a hold open arm on fire resistant or smoke control doors is not permitted

Technical data

Closing force size	EN 1-6
Door width size	750-1400 mm
Max. door weight	200 kg
Max. door opening angle	approx. 180°

คุณสมบัติ

- สามารถปรับแรงปิดและความเร็วได้ รวมทั้งมีระบบ
- การแสดงแรงปิดสามารถเห็นได้ชัด
- สะดวกสบายด้วยปุ่มปรับแผงควบคุมด้านหน้า
- แรงปิดของโช๊คเลือกตั้งได้จากแขนที่มีฟังก์ชั่นตั้งค้างได้
- มีอุปกรณ์แขนธรรมดาหรือแขนตั้งค้าง
- สามารถติดตั้งได้ทั้งบานขวาและบานซ้าย
- การเปิด-ปิดประตูด้วยมาตรฐาน EN 1154

การป้องกันไฟและควัน

F ผ่านการทดสอบสำหรับการใช้งานกับประตูหนีไฟ

☒ ไม่สามารถใช้รุ่นแขนตั้งค้างกับประตูหนีไฟได้

ข้อมูลทางเทคนิค

กำลังการปิด	EN 1-6
สำหรับบานกว้างไม่เกิน	750-1400 มม.
รับน้ำหนักประตูได้	200 กก.
แขนเปิดได้กว้าง	ประมาณ 180°

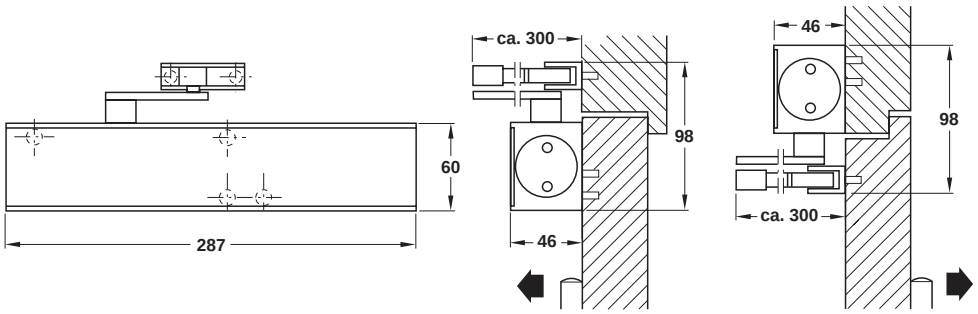

		silver colour สีเงิน	dark bronze สีทองเหลืองรมดำ	white RAL 9016 สีขาว
Set TS 4000 with standard arm อุปกรณ์ครบชุดสำหรับ TS 4000 รุ่นแขนไม่ตั้งค้าง Consisting of: ประกอบด้วย	F	**931.16.579**	**931.16.571**	**931.16.577**
Basic closer ตัวโช๊คอัพ		931.16.029	931.16.021	931.16.027
Standard arm แขนโช๊คอัพ		931.16.239	931.16.231	931.16.237

Set TS 4000 with hold-open arm อุปกรณ์ครบชุดสำหรับ TS 4000 รุ่นแขนตั้งค้าง Consisting of: ประกอบด้วย	☒	**931.16.589**	**931.16.581**	**931.16.587**
Basic closer ตัวโช๊คอัพ		931.16.029	931.16.021	931.16.027
Hold-open arm แขนตั้งค้าง		931.16.259	931.16.251	931.16.257

We reserve the right to alter specifications without notice.
บริษัทฯ ขอสงวนการเปลี่ยนแปลงรายละเอียดโดยมิได้มีการแจ้งล่วงหน้า

Door Closer TS 1500G, EN 3-4 GEZE

โช๊คอัพแขนสไลด์ TS 1500G, EN 3-4 GEZE

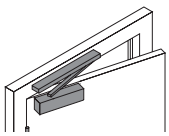

Standard fixing (door leaf fixing)
to the pull side
การติดตั้งโช๊คอัพมาตรฐาน
แบบด้านบานเปิดด้านใน

Overhead fixing (transom fixing)
to the push side
การติดตั้งโช๊คอัพติดลอย
แบบด้านบานเปิดด้านนอก

Features

- Adjustable closing force, closing speed and latching action
- Optional with interlocking hold-open device
- Suitable for DIN right hand and DIN left hand
- Closing force according to EN 1154

Fireproof and smoke control

☒ Use not permitted on fireproof and smoke control doors

Technical data

Closing force size	EN 3-4
Door width size	850 mm
Max. door weight	80 kg
Max. door opening angle	approx. 180°

คุณสมบัติ

- สามารถปรับแรงปิด ความเร็วและจังหวะปิดได้
- มีฟังก์ชั่นเลือกตั้งค้างภายในแขน
- สามารถติดตั้งได้ทั้งบานขวาและบานซ้าย
- การเปิด-ปิดประตูด้วยมาตรฐาน EN 1154

การป้องกันไฟและควัน

☒ ไม่สามารถใช้กับประตูหนีไฟ

ข้อมูลทางเทคนิค

กำลังการปิด	EN 3-4
สำหรับบานกว้างไม่เกิน	850 มม.
รับน้ำหนักประตูได้	80 กก.
แขนเปิดได้กว้าง	ประมาณ 180°

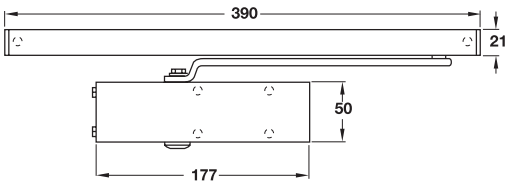

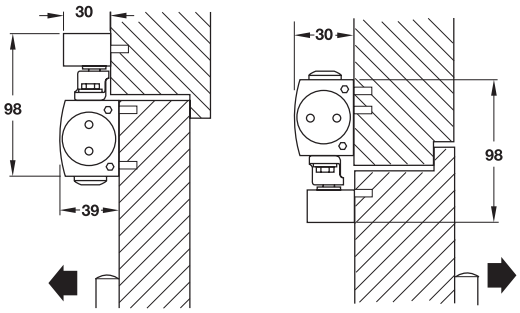

		silver colour สีเงิน	dark bronze สีทองเหลืองรมดำ	white RAL 9016 สีขาว
Set TS 1500G with sliding channel อุปกรณ์ครบชุดสำหรับ TS 1500G รุ่นแขนไม่ตั้งค้าง Consisting of: ประกอบด้วย	☒	**931.16.879**	**931.16.871**	**931.16.877**
Basic closer ตัวโช๊คอัพ		931.16.629	931.16.621	931.16.627
Sliding channel แขนสไลด์		931.16.749	931.16.741	931.16.747

Set TS 1500G with interlocking hold-open device อุปกรณ์ครบชุดสำหรับ TS 1500G รุ่นแขนตั้งค้าง Consisting of: ประกอบด้วย	☒	**931.16.889**	**931.16.881**	**931.16.887**
Basic closer ตัวโช๊คอัพ		931.16.629	931.16.621	931.16.627
Sliding channel แขนสไลด์		931.16.749	931.16.741	931.16.747
Interlocking hold-open device อุปกรณ์ตั้งค้าง		931.16.710	931.16.710	931.16.710

Interlocking Hold-Open Device for TS 1500G GEZE

อุปกรณ์ตั้งค้าง TS 1500G GEZE

Features

- To lock the door in position สำหรับล็อคบานให้อยู่ในตำแหน่งที่ต้องการ
- For retrospective installation in the slide channel สำหรับติดตั้งในแขนสไลด์

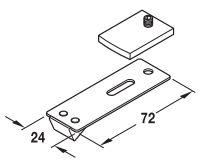

Interlocking hold-open device
อุปกรณ์ตั้งค้าง

Cat.No. 931.16.710

We reserve the right to alter specifications without notice.
บริษัทฯ ขอสงวนการเปลี่ยนแปลงรายละเอียดโดยมิได้มีการแจ้งล่วงหน้า

Door Closer HS 1800G, EN 3 StarTec

โช๊คอัพแขนสไลด์ HS 1800G, EN 3 StarTec

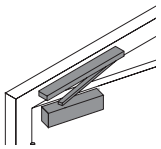

Standard fixing
(door leaf fixing)
to the pull side
การติดตั้งโช๊คอัพมาตรฐาน
แบบด้านบานเปิดด้านใน

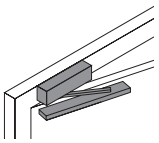

Overhead fixing
(transom fixing)
to the pull side
การติดตั้งโช๊คอัพติดลอย
แบบด้านบานเปิดด้านใน

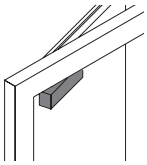

Standard fixing
(door leaf fixing)
to the push side
การติดตั้งโช๊คอัพมาตรฐาน
แบบด้านบานเปิดด้านนอก

4

Features

- Variably adjustable closing speed
- Latching action variable adjustable
- With backcheck
- With interlocking hold-open device
- Suitable for DIN right hand and DIN left hand
- Closing force according to EN 1154

Fireproof and smoke control

☒ Use not permitted on fireproof and smoke control doors

Technical data

Closing force size	EN 3
Door width size	950 mm
Max. door weight	60 kg
Max. door opening angle	approx. 120°

คุณสมบัติ

- สามารถปรับความเร็วได้
- สามารถปรับจังหวะปิดได้
- มีฟังก์ชั่นเลือกตั้งค้างภายในแขน
- มีระบบ backcheck
- สามารถติดตั้งได้ทั้งบานขวาและบานซ้าย
- การเปิด-ปิดประตูด้วยมาตรฐาน EN 1154

การป้องกันไฟและควัน

☒ ไม่สามารถใช้กับประตูหนีไฟ

ข้อมูลทางเทคนิค

กำลังการปิด	EN 3
สำหรับบานกว้างไม่เกิน	950 มม.
รับน้ำหนักประตูได้	60 กก.
แขนเปิดได้กว้าง	ประมาณ 120°

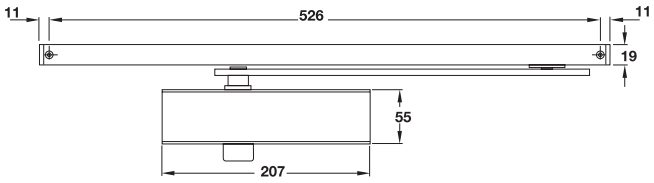

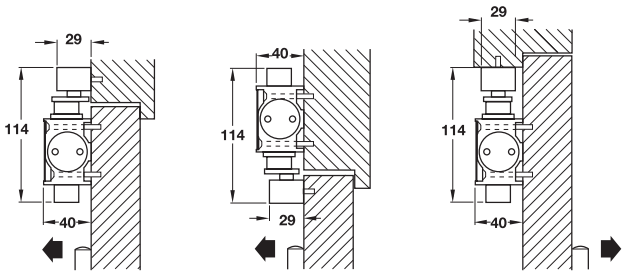

		silver colour สีเงิน
HS 1800G with interlocking hold-open device รุ่นแขนไม่ตั้งค้าง	☒	931.84.129

Door closers complete with slide channel
อุปกรณ์พร้อมแขนสไลด์

We reserve the right to alter specifications without notice.
บริษัทฯ ขอสงวนการเปลี่ยนแปลงรายละเอียดโดยมิได้มีการแจ้งล่วงหน้า

Door Closer HS 1900G, EN 2-4 StarTec

โช๊คอัพติดลอย HS 1900G, EN 2-4 StarTec

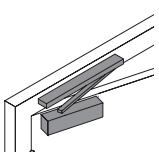

Standard fixing
(door leaffixing)
to the pull side
การติดตั้งโช๊คอัพมาตรฐาน
แบบด้านบานเปิดด้านใน

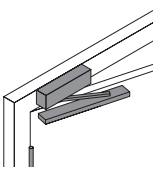

Overhead fixing
(transomfixing)
to the pull side
การติดตั้งโช๊คอัพติดลอย
แบบด้านบานเปิดด้านใน

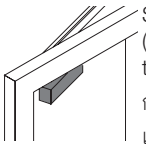

Standard fixing
(door leaf fixing)
to the push side
การติดตั้งโช๊คอัพติดลอย
แบบด้านบานเปิดด้านนอก

Features

- Continuously adjustable closing speed
- Adjustable backcheck
- Latching action continuously adjustable
- Optional with interlocking hold-open device
- Suitable for DIN right hand and DIN left hand
- Closing force according to EN 1154

Fireproof and smoke control

F Tested for fire resistance and smoke control door

☒ Use of a hold-open device on fire resistant or smoke control doors is not permitted

Technical data

Closing force size	EN 2-4
Door width size	850-1100 mm
Max. door weight	80 kg
Max. door opening angle	approx. 180°

คุณสมบัติ

- สามารถปรับความเร็วได้อย่างต่อเนื่อง
- มีระบบ backcheck
- สามารถปรับจังหวะปิดได้อย่างต่อเนื่อง
- มีฟังก์ชั่นเลือกตั้งค้างภายในแขน
- สามารถติดตั้งได้ทั้งบานขวาและบานซ้าย
- การเปิด-ปิดประตูด้วยมาตรฐาน EN 1154

การป้องกันไฟและควัน

F ผ่านการทดสอบการป้องกันไฟและควัน

☒ ไม่สามารถใช้กับประตูหนีไฟ

ข้อมูลทางเทคนิค

กำลังการปิด	EN 2-4
สำหรับบานกว้างไม่เกิน	850-1100 มม.
รับน้ำหนักประตูได้	80 กก.
แขนเปิดได้กว้าง	ประมาณ 180°

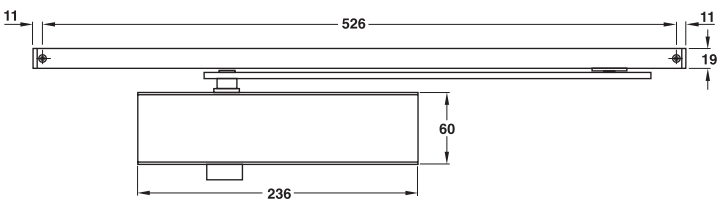

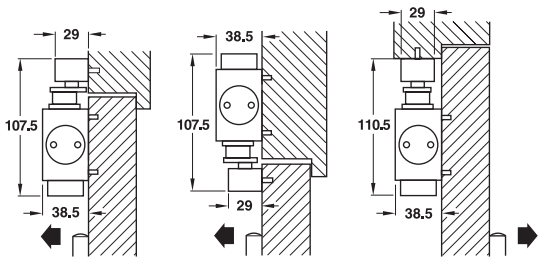

		silver colour สีเงิน	stainless steel matt* สีสแตนเลสสตีลด้าน*	brass polished* สีทองเหลืองเงา*
HS 1900G without hold-open device รุ่นแขนไม่ตั้งค้าง	F	931.84.139	931.84.130	931.84.138
HS 1900G with hold-open device รุ่นแขนตั้งค้าง	☒	931.84.119	931.84.110	931.84.118

Door closers complete with slide channel
อุปกรณ์พร้อมแขนสไลด์
* Cover cap finish
*วัสดุ/สี สำหรับฝาปิด

We reserve the right to alter specifications without notice.
บริษัท ขอสงวนการเปลี่ยนแปลงรายละเอียดโดยมิได้มีการแจ้งล่วงหน้า

Door Closer TS 2000VG, EN 2-5 GEZE

โช๊คอัพแขนสไลด์ TS 2000VG, EN 2-5 GEZE

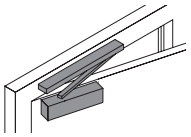

Fixing

Standard fixing (door leaf fixing) to the pull side
การติดตั้งโช๊คอัพมาตรฐาน
แบบด้านบานเปิดด้านใน

Overhead fixing (transom fixing) to the push side
การติดตั้งโช๊คอัพติดลอย
แบบด้านบานเปิดด้านนอก

Features

- Adjustment of closing force of sizes 2, 4 and 5 by offset installation
- Closing speed adjustable from the front
- Optional with interlocking hold-open device
- Suitable for DIN right hand and DIN left hand
- Closing force according to EN 1154

Fireproof and smoke control

F Tested for fire resistance and smoke control door

Technical data

Closing force size	EN 2-5
Door width size	850-1250 mm
Max. door weight	120 kg
Max. door opening angle	approx. 180°

คุณสมบัติ

- สามารถเลือกแรงปิดได้โดยการเลือกติดตั้ง
- สะดวกสบายด้วยปุ่มปรับความเร็วด้านหน้า
- มีฟังก์ชั่นเลือกตั้งค้างภายในแขน
- สามารถติดตั้งได้ทั้งบานขวาและบานซ้าย
- การเปิด-ปิดประตูด้วยมาตรฐาน EN 1154

ป้องกันไฟและควัน

F ผ่านการทดสอบการป้องกันไฟและควัน

ข้อมูลทางเทคนิค

กำลังการปิด	EN 2-5
สำหรับบานกว้างไม่เกิน	850-1250 มม.
รับน้ำหนักประตูได้	120 กก.
แขนเปิดได้กว้าง	ประมาณ 180°

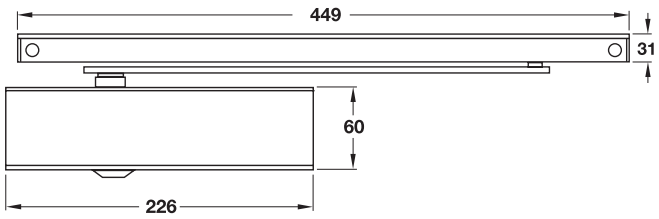

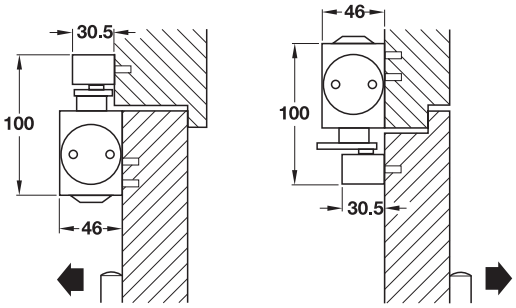

		silver colour สีเงิน	dark bronze สีทองเหลืองรมดำ	white RAL 9016 สีขาว
Basic closer ตัวโช๊คอัพ	F	931.16.139	931.16.131	931.16.137
Sliding channel แขนสไลด์		931.11.179	931.11.171	931.11.177

Interlocking Hold-Open Device for TS 2000VG and TS 4000G GEZE

อุปกรณ์ตั้งค้าง TS 2000VG และ TS 4000G GEZE

Features

- For retrospective installation in the slide channel

Fireproof and smoke control

~~F~~ Use of a hold-open device on fire resistant or smoke control doors is not permitted

Technical data

Hold-open range 80-130°

คุณสมบัติ

- สำหรับติดตั้งในแขนสไลด์

การป้องกันไฟและควัน

~~F~~ ผ่านการทดสอบสำหรับการใช้งานกับประตูหนีไฟ

ข้อมูลทางเทคนิค

แขนตั้งค้าง 80-130°

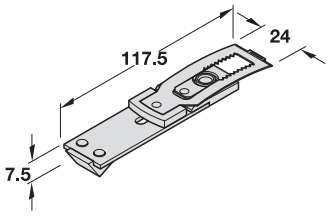

Interlocking hold-open device อุปกรณ์ตั้งค้าง	931.10.110

We reserve the right to alter specifications without notice.
บริษัทฯ ขอสงวนการเปลี่ยนแปลงรายละเอียดโดยมิได้มีการแจ้งล่วงหน้า

Door Closer TS 4000G, EN 1-6 GEZE

โช๊คอัพแขนสไลด์ TS 4000G, EN 1-6 GEZE

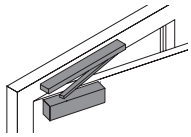

Fixing
Standard fixing (door leaf fixing)
to the pull side
การติดตั้งโช๊คอัพมาตรฐาน
แบบด้านบานเปิดด้านใน

Overhead fixing (transom fixing)
to the push side
การติดตั้งโช๊คอัพติดลอย
แบบด้านบานเปิดด้านนอก

Features
- Adjustable closing force, closing speed and backcheck
- Optical indication of closing force
- All functions can be adjusted from the front
- Optional with interlocking hold-open device
- Suitable for DIN right hand and DIN left hand
- Closing force according to EN 1154

Fireproof and smoke control
F Tested for fireproof and smoke control doors

Technical data

Closing force size	EN 1-6
Door width size	750-1400 mm
Max. door weight	200 kg
Max. door opening angle	approx. 180°

คุณสมบัติ
- สามารถปรับความเร็วและแรงปิดได้ รวมทั้งมีระบบ backcheck
- การแสดงแรงปิดสามารถเห็นได้ชัด
- สะดวกสบายด้วยปุ่มปรับแผงควบคุมด้านหน้า
- มีฟังก์ชั่นเลือกตั้งค้างภายในแขน
- สามารถติดตั้งได้ทั้งบานขวาและบานซ้าย
- การเปิด-ปิดประตูด้วยมาตรฐาน EN 1154

ป้องกันไฟและควัน
F ผ่านการทดสอบสำหรับการใช้งานกับประตูหนีไฟ

ข้อมูลทางเทคนิค

กำลังการปิด	EN 1-6
สำหรับบานกว้างไม่เกิน	750-1400 มม.
รับน้ำหนักประตูได้	200 กก.
แขนเปิดได้กว้าง	ประมาณ 180°

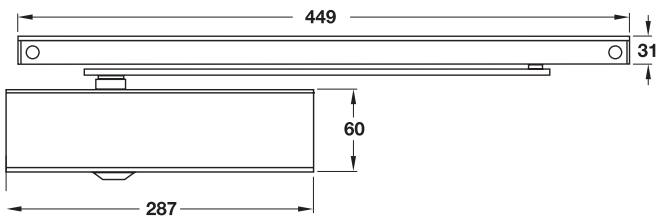

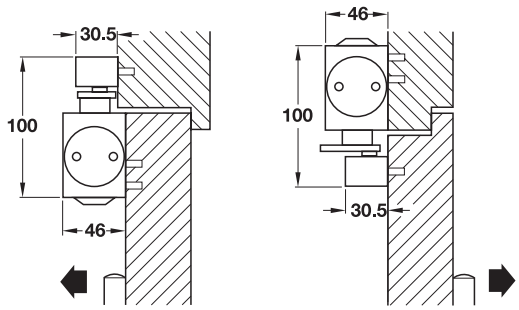

		silver colour สีเงิน	dark bronze สีทองเหลืองรมดำ	white RAL 9016 สีขาว
Basic closer ตัวโช๊คอัพ	F	931.16.029	931.16.021	931.16.027
Sliding channel แขนสไลด์		931.11.179	931.11.171	931.11.177

Interlocking Hold-Open Device for TS 2000VG and TS 4000G GEZE

อุปกรณ์ตั้งค้าง TS 2000VG และ TS 4000G GEZE

Features
- For retrospective installation in the slide channel

Fireproof and smoke control
Use of a hold-open device on fire resistant or smoke control doors is not permitted

Technical data
Hold-open range 80-130°

คุณสมบัติ
- สำหรับติดตั้งในแขนสไลด์

การป้องกันไฟและควัน
ผ่านการทดสอบสำหรับการใช้งานกับประตูหนีไฟ

ข้อมูลทางเทคนิค
แขนตั้งค้าง 80-130°

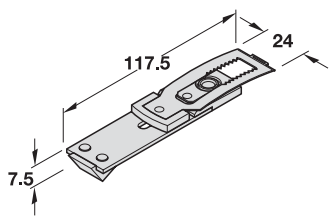

Interlocking hold-open device อุปกรณ์ตั้งค้าง	931.10.110

We reserve the right to alter specifications without notice.
บริษัทฯ ขอสงวนการเปลี่ยนแปลงรายละเอียดโดยมิได้มีการแจ้งล่วงหน้า

Concealed Door Closer Boxer, EN 2-4 GEZE
กล่องโช๊คอัพซ่อนสันบาน EN 2-4 GEZE

Features
- Door closer for concealed installation in the door leaf
- Slide channel for concealed installation in the door frame
- Variably adjustable closing force and closing speed
- Latching action variably adjustable
- Hydraulic backcheck variably adjustable
- Suitable for DIN right hand and DIN left hand
- Closing force according to EN 1154

Fireproof and smoke control

F Tested for fireproof and smoke control doors

☒ Use a fireproof and smoke control doors is not allowed in combination with a door hold-open device

Technical data

Closing force size	EN 2-4
Door width size	850 - 1100 mm
Max. door weight	130 kg
Max. door opening angle	approx. 120°
Min. door panel thickness	42 mm
Hold-opening range	80 - 120°

คุณสมบัติ
- สามารถเลือกติดตั้งโช๊คบนบานได้
- แขนสไลด์เป็นชนิดซ่อนในวงกบ
- สามารถปรับความเร็วและแรงปิดได้
- สามารถปรับจังหวะปิดได้
- สามารถปรับระบบ backcheck
- สามารถติดตั้งได้ทั้งบานขวาและบานซ้าย
- การเปิด-ปิดประตูด้วยมาตรฐาน EN 1154

การป้องกันไฟและควัน

F ผ่านการทดสอบสำหรับการใช้งานกับประตูหนีไฟ

☒ ไม่สามารถใช้รุ่นแขนตั้งค้างกับประตูหนีไฟได้

ข้อมูลทางเทคนิค

กำลังการปิด	EN 2-4
สำหรับบานกว้างไม่เกิน	850 - 1100 มม.
รับน้ำหนักประตูได้	130 กก.
แขนเปิดได้กว้าง	ประมาณ 120°
สำหรับบานหนาอย่างน้อย	42 มม.
แขนตั้งค้าง	80 - 120°

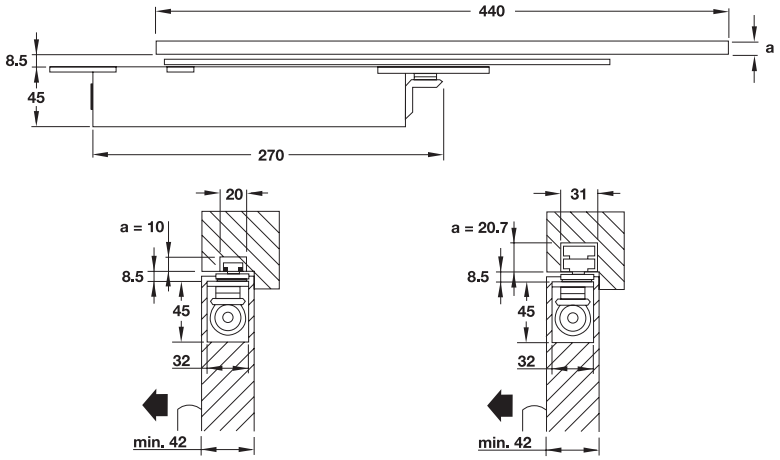

Without hold-open device
ไม่มีแขนตั้งค้าง

With interlocking hold-open device
แขนตั้งค้างกลไกธรรมดา

		silver colour สีเงิน
Set Boxer อุปกรณ์ครบชุดสำหรับ Set Boxer Consisting of: ประกอบด้วย	F	**931.14.309**
Basic closer ตัวโช๊คอัพ		931.14.109
Sliding channel แขนสไลด์		931.14.209

		silver colour สีเงิน
Set Boxer with interlocking hold-open device อุปกรณ์สำหรับกล่องพร้อมแขนตั้งค้างกลไกธรรมดา Consisting of: ประกอบด้วย	☒	**931.14.319**
Basic closer ตัวโช๊คอัพ		931.14.109
Slide channel with interlocking hold-open device แขนสไลด์พร้อมแขนตั้งค้างกลไกธรรมดา		931.14.219

We reserve the right to alter specifications without notice.
บริษัทฯ ขอสงวนการเปลี่ยนแปลงรายละเอียดโดยมิได้มีการแจ้งล่วงหน้า

Concealed Door Closer Boxer, EN 3-6 GEZE
กล่องโช๊คอัพซ่อนสันบาน EN 3-6 GEZE

Features
- Door closer for concealed installation in the door leaf
- Slide channel for concealed installation in the door frame
- Variably adjustable closing force and closing speed
- Latching action variably adjustable
- Hydraulic backcheck variably adjustable
- Suitable for DIN right hand and DIN left hand
- Option of mechanical or electromechanical hold-open device or without hold-open device
- Closing force according to EN 1154

Fireproof and smoke control

F Tested for fireproof and smoke control doors

☒ Use on fireproof and smoke control doors is not allowed in combination with a door hold-open device

Technical data

Closing force size	EN 3-6
Door width size	950-1400 mm
Max. door weight	180 kg
Max. door opening angle	approx. 120°
Min. door panel thickness	50 mm
Hold-opening range	80-120°

คุณสมบัติ
- สามารถเลือกติดตั้งโช๊คบนบานได้
- แขนสไลด์เป็นชนิดซ่อนในวงกบ
- สามารถปรับความเร็วและแรงปิดได้
- สามารถปรับจังหวะปิดได้
- สามารถปรับระบบ backcheck
- สามารถติดตั้งได้ทั้งบานขวาและบานซ้าย
- มีแขนตั้งค้างกลไกธรรมดาหรือกลไกไฟฟ้า หรือไม่มีแขนตั้งค้าง
- การเปิด-ปิดประตูด้วยมาตรฐาน EN 1154

การป้องกันไฟและควัน

F ผ่านการทดสอบสำหรับการใช้งานกับประตูหนีไฟ

☒ ไม่สามารถใช้รุ่นแขนตั้งค้างกับประตูหนีไฟได้

ข้อมูลทางเทคนิค

กำลังการปิด	EN 3-6
สำหรับบานกว้างไม่เกิน	950-1400 มม.
รับน้ำหนักประตูได้	180 กก.
แขนเปิดได้กว้าง	ประมาณ 120°
สำหรับบานหนาอย่างน้อย	50 มม.
แขนตั้งค้าง	80-120°

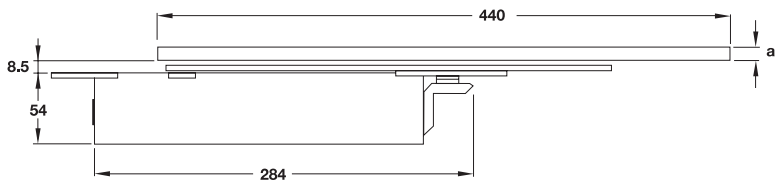

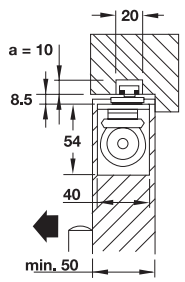

Without hold-open device
ไม่มีแขนตั้งค้าง

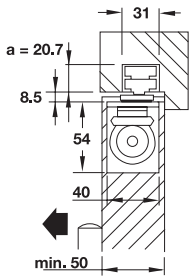

With interlocking hold-open device
แขนตั้งค้างกลไกธรรมดา

		silver colour สีเงิน
Set Boxer อุปกรณ์ครบชุดสำหรับ Set Boxer Consisting of: ประกอบด้วย	F	**931.14.339**
Basic closer ตัวโช๊คอัพ		931.14.119
Sliding channel แขนสไลด์		931.14.209

		silver colour สีเงิน
Set Boxer with interlocking hold-open device อุปกรณ์สำหรับกล่องพร้อมแขนตั้งค้างกลไกธรรมดา Consisting of: ประกอบด้วย	☒	**931.14.349**
Basic closer ตัวโช๊คอัพ		931.14.119
Slide channel with interlocking hold-open device แขนสไลด์พร้อมแขนตั้งค้างกลไกธรรมดา		931.14.219

We reserve the right to alter specifications without notice.
บริษัทฯ ขอสงวนการเปลี่ยนแปลงรายละเอียดโดยมิได้มีการแจ้งล่วงหน้า

Concealed Door Closer HS 3000, EN 3 StarTec

โช๊คอัพซ่อนฝังสันบาน HS 3000, EN 3 StarTec

Features

- Variably adjustable closing speed
- Latching action variably adjustable
- With backcheck
- With interlocking hold-open device
- Suitable for DIN right hand and DIN left hand
- Closing force according to EN 1154

Fireproof and smoke control

☒ Use not permitted on fireproof and smoke control doors

Technical data

Closing force size	EN 3
Door width size	950 mm
Max. door weight	60 kg
Max. door opening angle	approx. 120°

คุณสมบัติ

- สามารถปรับความเร็วได้
- สามารถปรับจังหวะปิดได้
- มีระบบ backcheck
- มีฟังก์ชั่นเลือกตั้งค้างภายในแขน
- สามารถติดตั้งได้ทั้งบานขวาและบานซ้าย
- การเปิด-ปิดประตูด้วยมาตรฐาน EN 1154

การป้องกันไฟและควัน

☒ ไม่สามารถใช้กับประตูหนีไฟ

ข้อมูลทางเทคนิค

กำลังการปิด	EN 3
สำหรับบานกว้างไม่เกิน	950 มม.
รับน้ำหนักประตูได้	60 กก.
แขนเปิดได้กว้าง	ประมาณ 120°

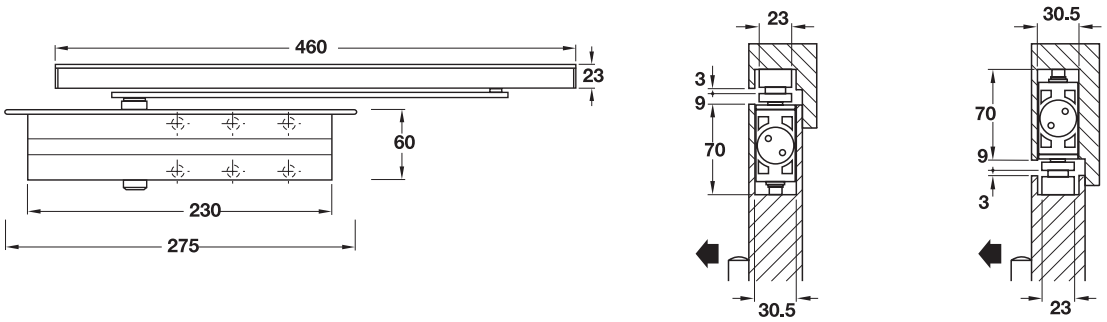

		silver colour สีเงิน
HS 3000 with hold-open divice โช๊คอัพซ่อนฝังสันบาน	☒	931.84.009

We reserve the right to alter specifications without notice.
บริษัทฯ ขอสงวนการเปลี่ยนแปลงรายละเอียดโดยมิได้มีการแจ้งล่วงหน้า

Concealed Door Closer HS 3100, EN 3-5 StarTec

โช๊คอัพติดลอย HS 3100, EN 3-5 StarTec

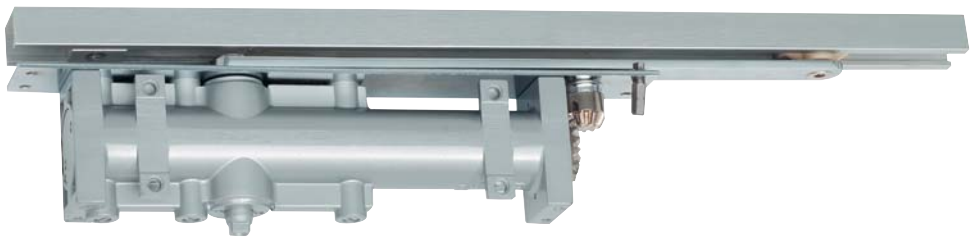

Features

- Continuously adjustable closing speed
- Adjustable backcheck
- Latching action continuously adjustable
- Optional with interlocking hold-open device
- Suitable for DIN right hand and DIN left hand
- Closing force according to EN 1154

Fireproof and smoke control

☒ Use not permitted on fireproof and smoke control doors

Technical data

Closing force size	EN 3-5
Door width size	950-1250 mm
Max. door weight	80 kg
Max. door opening angle	approx. 120°

คุณสมบัติ

- สามารถปรับความเร็วได้อย่างต่อเนื่อง
- มีระบบ backcheck
- สามารถปรับจังหวะปิดได้อย่างต่อเนื่อง
- มีฟังก์ชั่นเลือกตั้งค้างภายในแขน
- สามารถติดตั้งได้ทั้งบานขวาและบานซ้าย
- การเปิด-ปิดประตูด้วยมาตรฐาน EN 1154

การป้องกันไฟและควัน

☒ ไม่สามารถใช้กับประตูหนีไฟ

ข้อมูลทางเทคนิค

กำลังการปิด	EN 3-5
สำหรับบานกว้างไม่เกิน	950-1250 มม.
รับน้ำหนักประตูได้	80 กก.
แขนเปิดได้กว้าง	ประมาณ 120°

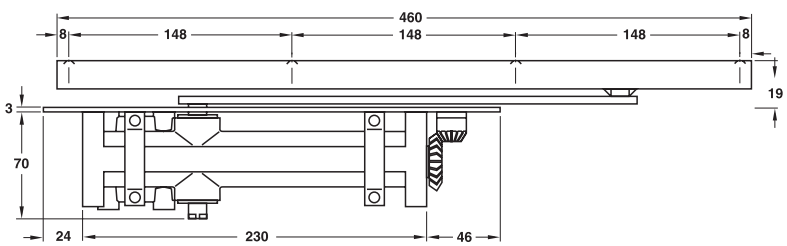

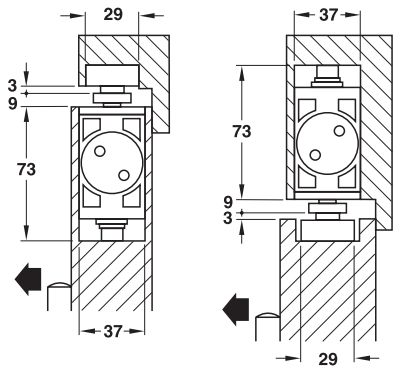

		silver colour สีเงิน	stainless steel matt* สีสแตนเลสสตีลด้าน**	brass polished* สีทองเหลืองเงา*
HS 3100 without hold-open device รุ่นแขนไม่ตั้งค้าง	☒	931.84.209	931.84.200	931.84.208
HS 3100 with hold-open device รุ่นแขนตั้งค้าง	☒	931.84.219	931.84.210	931.84.218

Door closers complete with slide channel อุปกรณ์พร้อมแขนสไลด์
* Finish of the visible parts * วัสดุ/สี สำหรับฝาปิด

We reserve the right to alter specifications without notice.
บริษัทฯ ขอสงวนการเปลี่ยนแปลงรายละเอียดโดยมิได้มีการแจ้งล่วงหน้า

Transom Door Closer HS 400, EN 4 StarTec

โช๊คอัพซ่อนฝังสันบาน HS 400, EN 4 StarTec

Features

- For single or double acting aluminium framed doors
- Adjustable closing and latching speed
- With hold-open function
- With side-load arm, angle bracket and floor pivot
- Closing force according to EN 1154

Fireproof and smoke control

☒ Use not permitted on fireproof and smoke control doors

Technical data

Closing force size	EN 4
Door width size	1100 mm
Max. door weight	150 kg
Max. door opening angle	approx. 130°

คุณสมบัติ

- สำหรับวงกบประตูอลูมิเนียมเดี่ยวหรือคู่
- สามารถปรับความเร็วและจังหวะปิดได้
- มีฟังก์ชั่นเลือกตั้งค้าง
- พร้อมแขนรับด้านบน, ด้านล่าง และจุดหมุนล่าง
- การเปิด-ปิดประตูด้วยมาตรฐาน EN 1154

การป้องกันไฟและควัน

☒ ไม่สามารถใช้กับประตูหนีไฟ

ข้อมูลทางเทคนิค

กำลังการปิด	EN 4
สำหรับบานกว้างไม่เกิน	1100 มม.
รับน้ำหนักประตูได้	150 กก.
แขนเปิดได้กว้าง	ประมาณ 130°

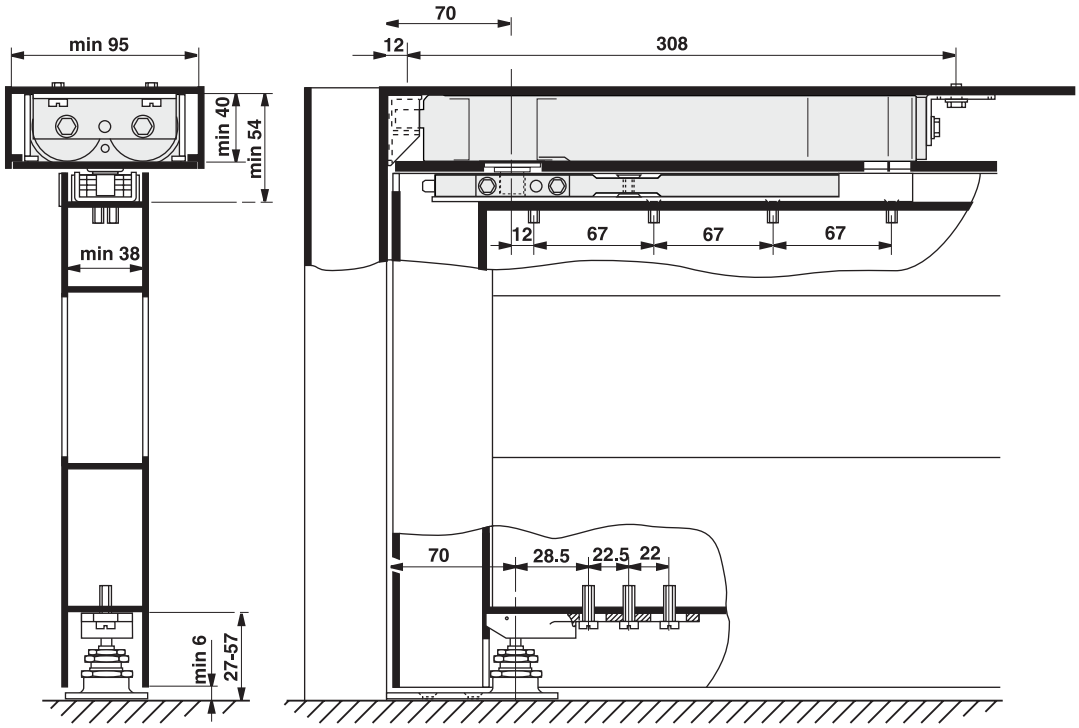

HS 400	☒	931.84.740

We reserve the right to alter specifications without notice.
บริษัทฯ ขอสงวนการเปลี่ยนแปลงรายละเอียดโดยมิได้มีการแจ้งล่วงหน้า

Surface Mounted Sliding Door Closer StarTec
โช๊คอัพซ่อนฝังสันบาน StarTec

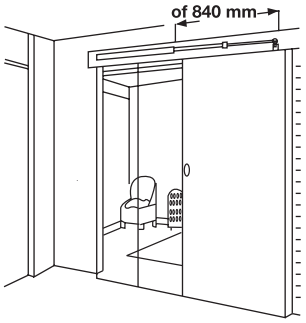

Features
- Door opens lightly and closes automatically
- Timber or metal doors
- Closing speed adjustable
- Power adjustable
- For fixing to existing sliding door systems
- Recommended for top running sliding doors

Technical data
- To suit door size from 600 -840 mm
- Max. door leaf weight 40 kg

คุณสมบัติ
- ประตูเปิดเงียบและปิดอัตโนมัติ
- สำหรับประตูไม้หรือประตูเหล็กสามารถปรับแรงปิดประตูได้
- สามารถปรับกำลังปิดได้
- สำหรับติดตั้งกับระบบบานเลื่อนประตูที่ใช้อยู่เดิม
- แนะนำให้ใช้กับประตูบานเลื่อนติดตั้งด้านบน

ข้อมูลทางเทคนิค
- เหมาะสำหรับประตูตั้งแต่ขนาด 600 - 840 มม.
- น้ำหนักประตูสูงสุดไม่เกิน 40 กก.

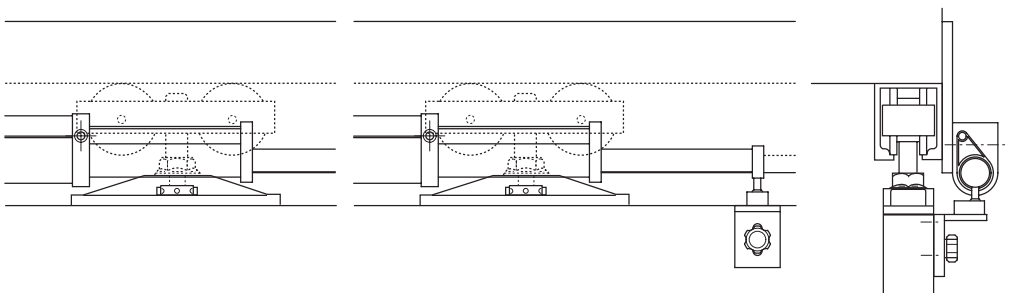

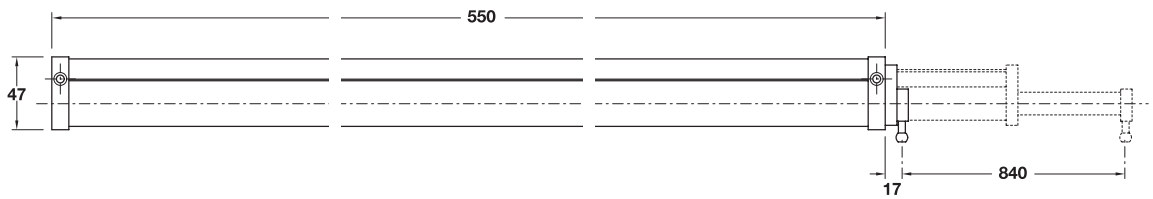

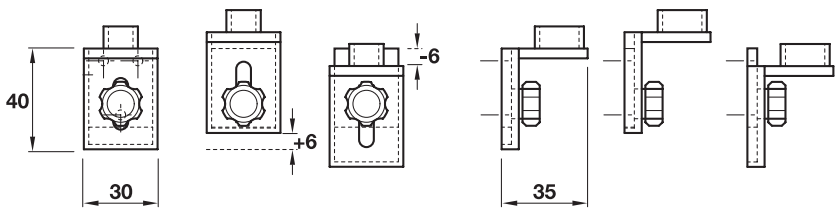

	silver สีเงิน
Sliding door closer โช๊คอัพซ่อนฝังสันบาน	☒ 931.73.005

We reserve the right to alter specifications without notice.
บริษัทฯ ขอสงวนการเปลี่ยนแปลงรายละเอียดโดยมิได้มีการแจ้งล่วงหน้า

Floor Spring TS 500N, EN 3 GEZE
โช๊คอัพฝังพื้น TS 500N, EN 3 GEZE

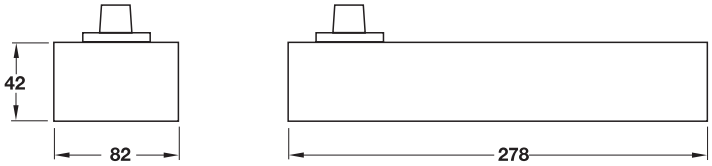

Features
- For internal single and swing doors
- Variably adjustable closing speed
- With backcheck
- Optionally without hold-open function or with constant hold-open function for door opening angles 85° or 90°
- Closing effect from 170°
- Safety value against overloading
- Suitable for DIN right and DIN left doors and for swing doors
- Closing force according to EN 1154

Fireproof and smoke control
F Tested for fireproof and smoke control doors
☒ Use not permitted on fireproof and smoke control doors

Technical data

Closing force size	EN 3
Door width size	950 mm
Max. door weight	100 kg
Max. door opening angle	approx. 170°

คุณสมบัติ
- สำหรับบานเปิดทางเดียวและเปิดสองทาง(บานสวิง)
- สามารถปรับความเร็วได้
- มีระบบ backcheck
- สามารถเลือกฟังก์ชั่นไม่ตั้งค้างหรือฟังก์ชั่นตั้งค้างสำหรับบานเปิดได้กว้าง 85° หรือ 90°
- บานจะปิดเองที่ 170°
- ปลอดภัยแม้ในกรณีรับน้ำหนักมาก
- สามารถติดตั้งได้ทั้งบานขวาและบานซ้ายและสำหรับบานเปิดสองทาง(บานสวิง)
- การเปิด-ปิดประตูด้วยมาตรฐาน EN 1154

การป้องกันไฟและควัน
F ผ่านการทดสอบสำหรับการใช้งานกับประตูหนีไฟ
☒ ไม่สามารถใช้กับประตูหนีไฟ

ข้อมูลทางเทคนิค

กำลังการปิด	EN 3
สำหรับบานกว้างไม่เกิน	950 มม.
รับน้ำหนักประตูได้	100 กก.
แขนเปิดได้กว้าง	ประมาณ 170°

TS 500N without hold opening function รุ่นแขนไม่ตั้งค้าง	F	932.10.040
TS 500N for 85° single and 90° double action doors รุ่นแขนตั้งค้าง 85° เปิดทางเดียว และ 90° เปิดสองทาง	☒	932.10.041
TS 500N for 90° single and 95° double action doors รุ่นแขนตั้งค้าง 90° เปิดทางเดียว และ 95° เปิดสองทาง	☒	932.10.042

Supplied without cover plate, please order separately
Packing: 1 piece บรรจุ 1 ชิ้น ฝาครอบแยกซื้อ

Cover Plate for TS 500N, EN 3 GEZE
ฝาครอบ TS 500N, EN 3 GEZE

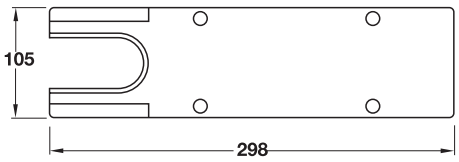

Features
- For swing doors as well as suitable for DIN left or DIN right hand by un-hooking the pre-stamped corner

Technical data
Material thickness 1 mm

คุณสมบัติ
- สำหรับบานเปิดสองทาง(บานสวิง) และสามารถติดตั้งได้ทั้งบานขวาและบานซ้าย

ข้อมูลทางเทคนิค
ความหนาวัสดุ 1 มม.

	stainless steel design สีสแตนเลส	brass design สีทองเหลือง	dark bronze สีทองเหลืองรมดำ
Cover plate ฝาครอบ	932.10.130	932.10.135	932.10.131

Packing: 1 piece
บรรจุ 1 ชิ้น

We reserve the right to alter specifications without notice.
บริษัท ฯ ขอสงวนการเปลี่ยนแปลงรายละเอียดโดยมิได้มีการแจ้งล่วงหน้า