Bohrschablone.ai 17.12.2012 11:06:00

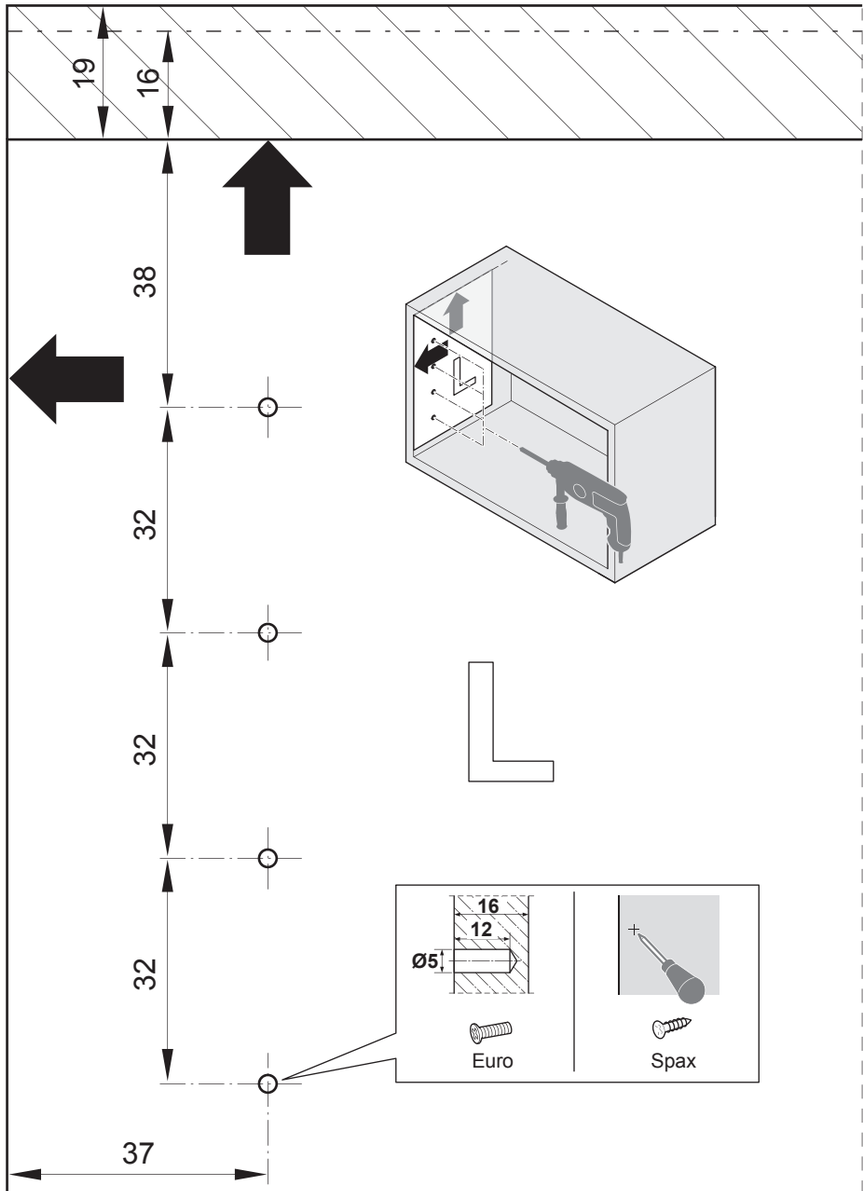

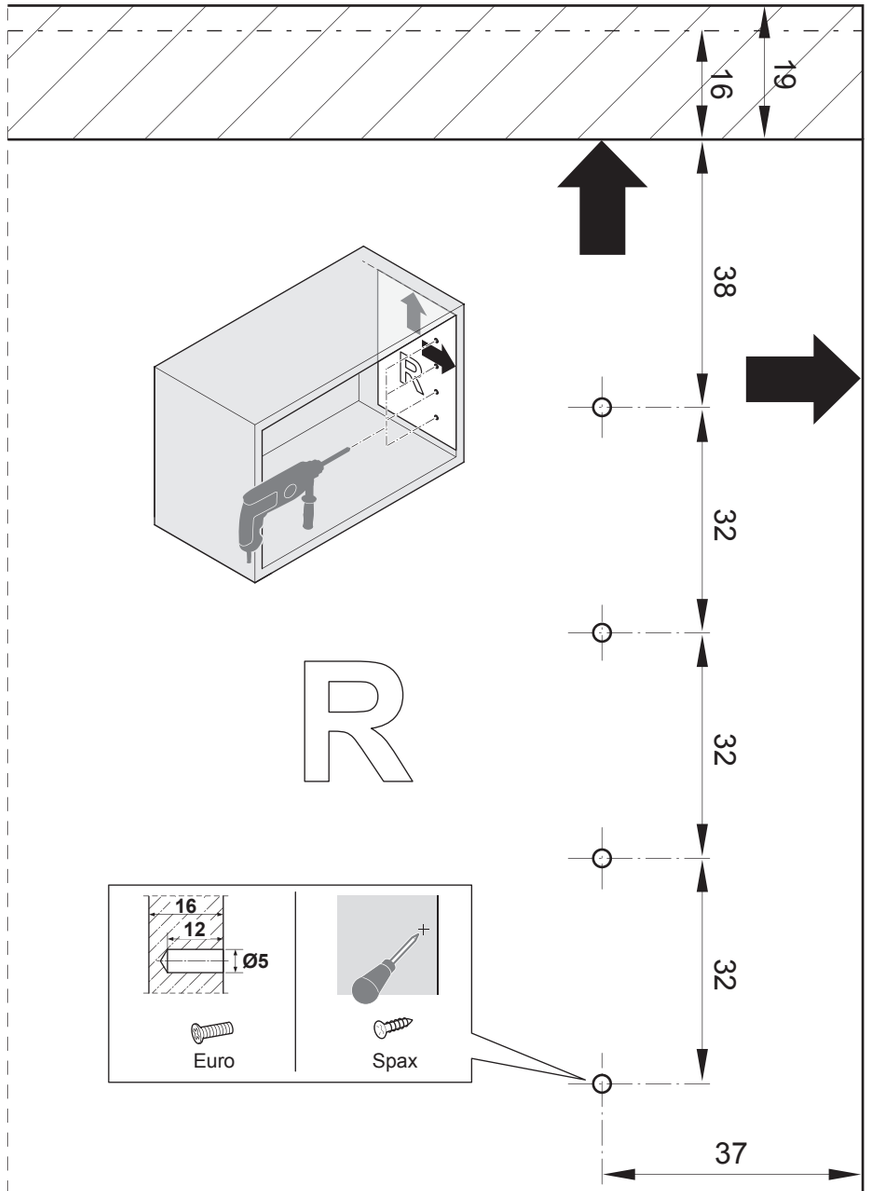

Free Flap 1.7

HÄFELE

372.91.159

12.0001.012.001.0000.00

HDE 07.12.2012