HÄFELE

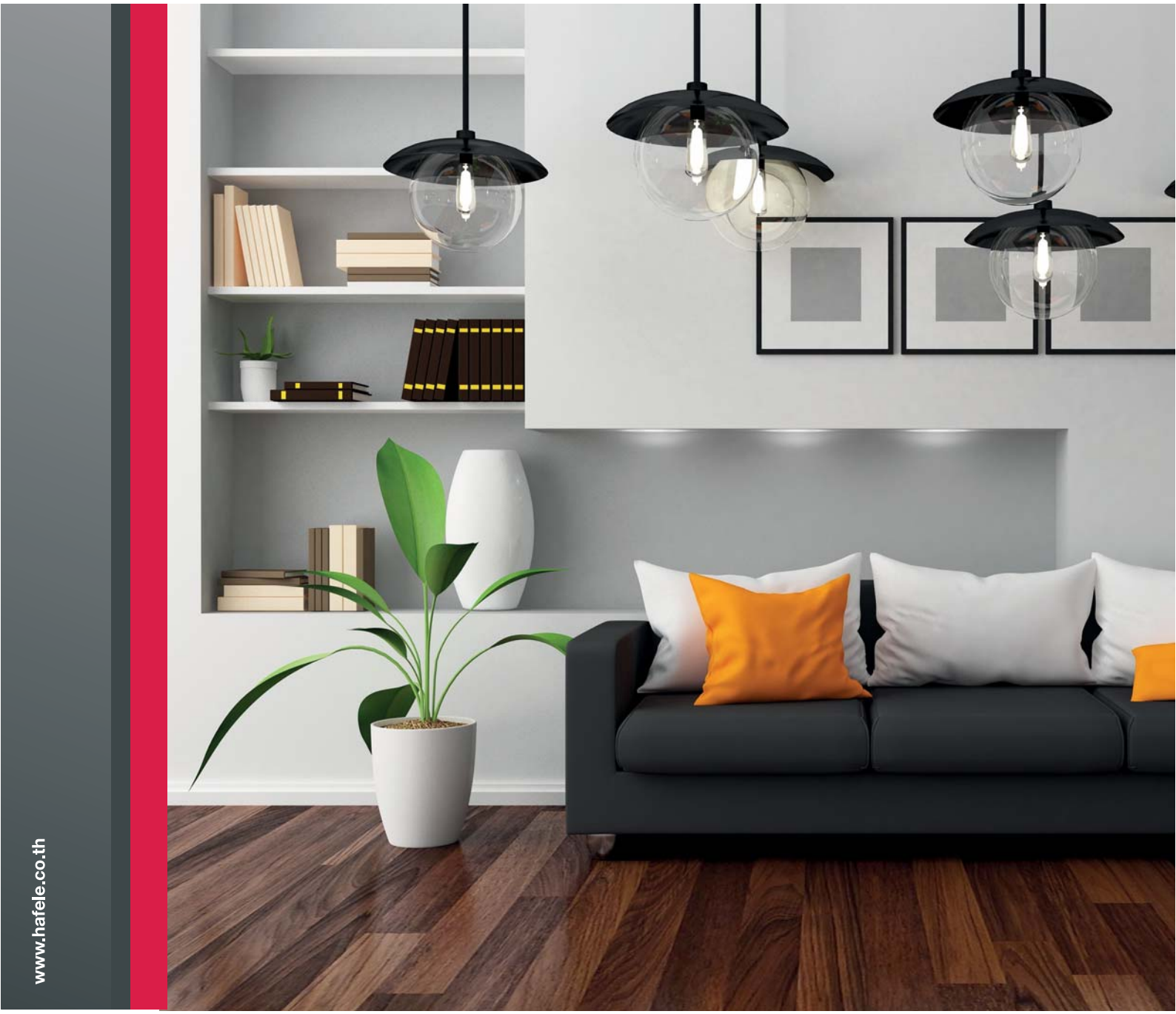

www.hafele.co.th

PRODUCT NEWS & INNOVATIONS 111

ISO 9001:2008 CERTIFIED

NEW ARRIVAL

HÄFELE

Pull Handle With Mortise Lockset

Architectural Hardware

ชุดมือจับดึง พร้อมระบบมอร์ทิสล็อค

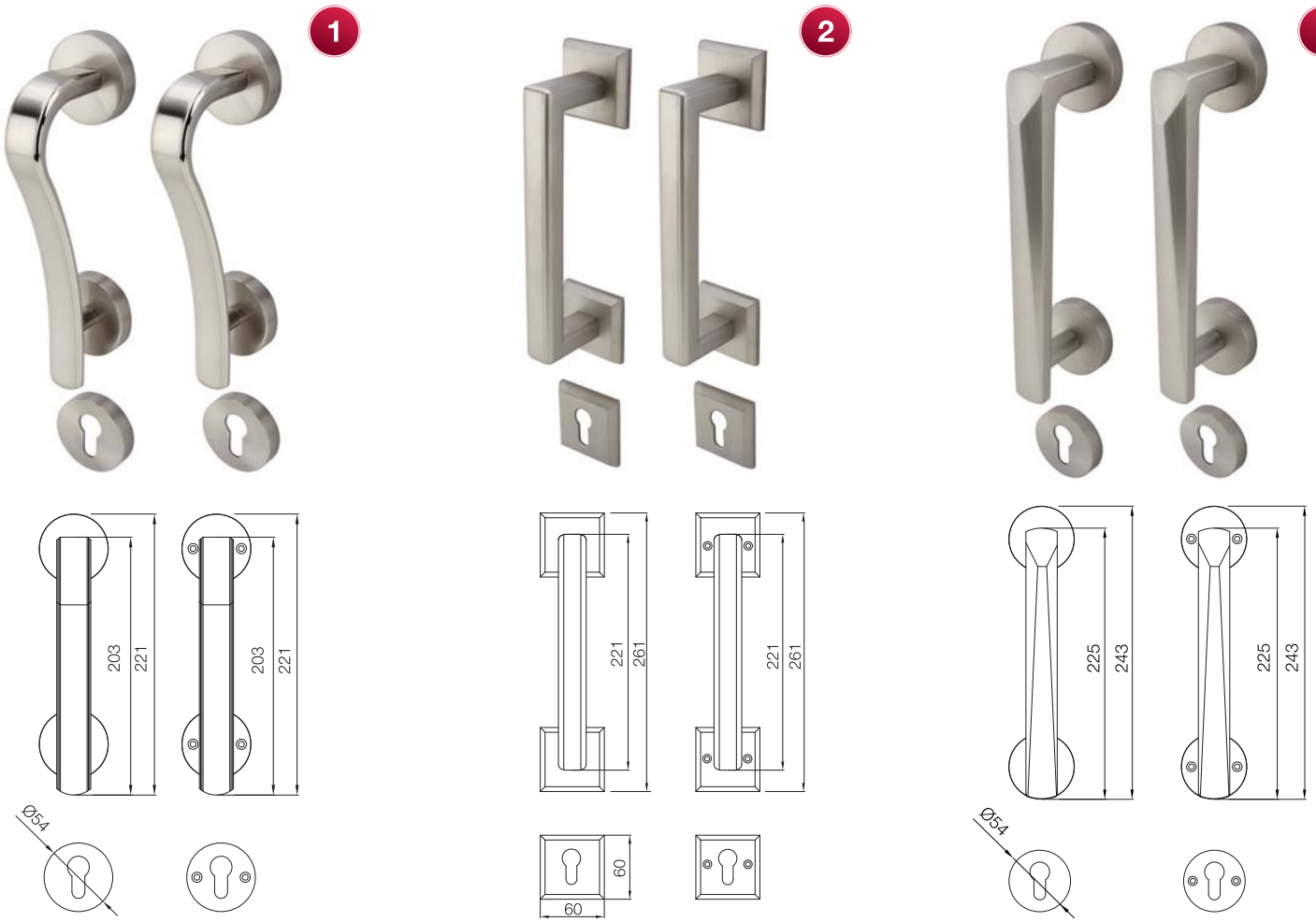

ตลับกุญแจ

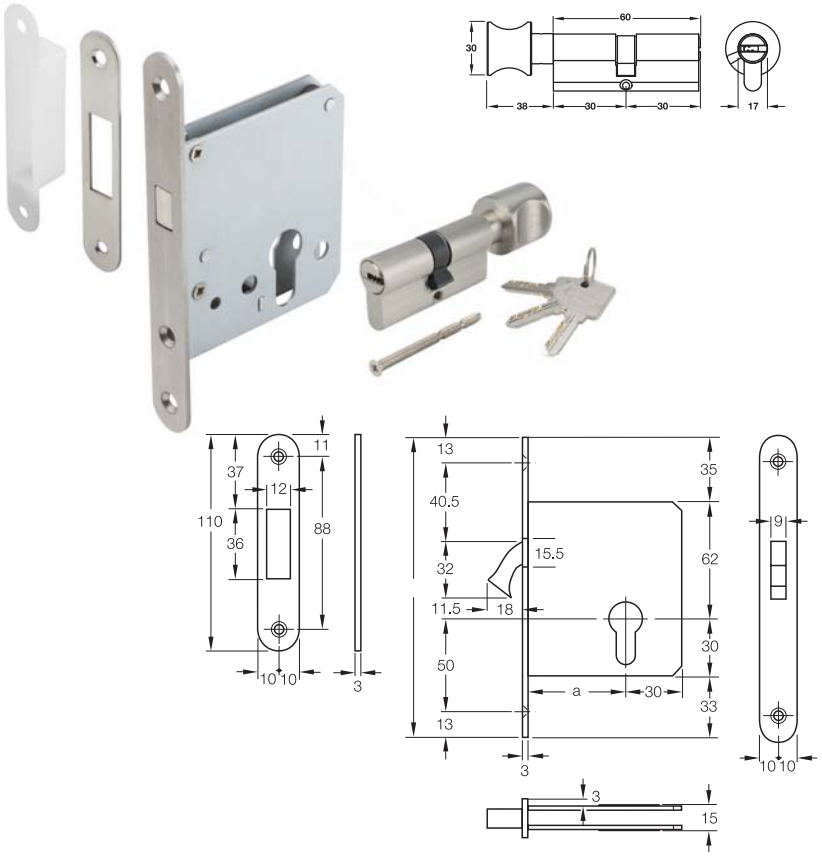

คุณสมบัติ

- วัสดุ: ซิงค์อัลลอยด์
- เหมาะสำหรับบานประตูไม้แบบไม่มีบังใบ
- ไส้กุญแจระบบ 10 พิน
- ระยะเจาะตลับกุญแจ (a): 55 มม.
- เหมาะสำหรับบานประตูหนา (b): 35-40 มม.

No.	สี	บานเลื่อน	บานสวิง	มือจับหลอก
1	สีนิกเกิ้ลด้าน	499.94.270	499.94.280	499.94.210
	สีทองเหลืองรมดำ	499.94.271	499.94.281	499.94.211
	สีทองแดงรมดำ	499.94.272	499.94.282	499.94.212
2	สีนิกเกิ้ลด้าน	499.94.273	499.94.283	499.94.250
	สีทองเหลืองรมดำ	499.94.274	499.94.284	499.94.251
	สีทองแดงรมดำ	499.94.275	499.94.285	499.94.252
3	สีนิกเกิ้ลด้าน	499.94.276	499.94.286	499.94.230
	สีทองเหลืองรมดำ	499.94.277	499.94.287	499.94.231
	สีทองแดงรมดำ	499.94.278	499.94.288	499.94.232

ขนาดบรรจุ: 1 ชุด

NEW ARRIVAL

HÄFELE

Telescopic Hood

Home Appliances

เครื่องดูดควันแบบสลิมไลน์

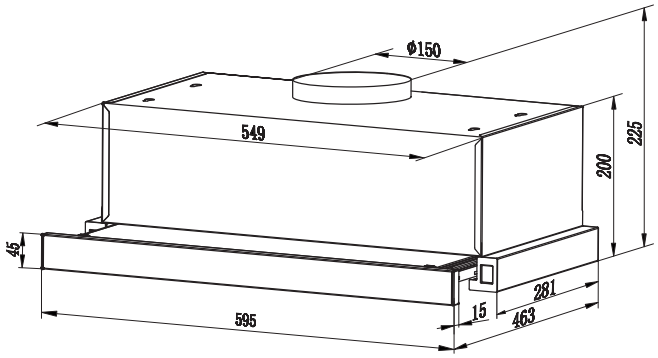

SUCTION 750 m³/h

WARRANTY 3 YEARS

ข้อมูลด้านผลิตภัณฑ์

- วัสดุ: สแตนเลส สตีล
- ขนาดผลิตภัณฑ์ (กxลxส): 595 x 296 x 225 มม.
- ขนาดติดตั้ง (กxลxส): 549 x 281 x 180 มม.

คุณสมบัติการทำงาน

- แรงดูดสูงสุด 750 ลบ.ม/ชม.
- หลอดไฟส่องสว่างขนาด 40 วัตต์ จำนวน 2 หลอด
- สวิตช์แบบปุ่มสำหรับ เปิด/ปิด ไฟ
- ปรับแรงลม ได้ 2 ระดับ
- เปิด/ปิด ด้วยการเลื่อนสไลด์เข้า-ออก

ข้อมูลทางเทคนิค

- แรงดันไฟฟ้าที่ใช้งาน 220 โวลต์ 50/60 เฮิรตซ์
- ปลั๊กไฟฟ้า 3 ขาแบบมีระบบกราวด์

รุ่น	รหัสสินค้า
HH-TP60-12	538.86.021

ขนาดบรรจุ: 1 ชิ้น

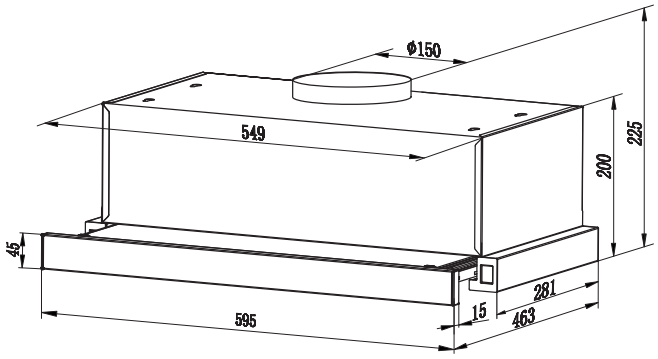

SUCTION 750 m³/h

WARRANTY 3 YEARS

ข้อมูลด้านผลิตภัณฑ์

- วัสดุ: สแตนเลส สตีล
- ขนาดผลิตภัณฑ์ (กxลxส): 595 x 296 x 225 มม.
- ขนาดติดตั้ง (กxลxส): 549 x 281 x 180 มม.

คุณสมบัติการทำงาน

- แรงดูดสูงสุด 750 ลบ.ม/ชม.
- หลอดไฟส่องสว่างขนาด 40 วัตต์ จำนวน 2 หลอด
- สวิตช์แบบปุ่มสำหรับ เปิด/ปิด ไฟ
- ปรับแรงลม ได้ 2 ระดับ
- เปิด/ปิด ด้วยการเลื่อนสไลด์เข้า-ออก

ข้อมูลทางเทคนิค

- แรงดันไฟฟ้าที่ใช้งาน 220 โวลต์ 50/60 เฮิรตซ์
- ปลั๊กไฟฟ้า 3 ขาแบบมีระบบกราวด์

รุ่น	รหัสสินค้า
HH-TP60-13	538.86.022

ขนาดบรรจุ: 1 ชิ้น

Online Shop:
24 hours - exclusive & easy with special prices!
www.hafelehome.in.th

New products, latest information and regular promotions!
www.hafele.com

Contact our sales department for detailed information!
info@hafele.co.th

Häfele (Thailand) Limited

Häfele Design Studio (Bangkok)
57 Soi Sukhumvit 64, Sukhumvit Rd.,
Bangchak, Phrakanong,
Bangkok 10260
Telephone: (02) 741-7171

Häfele Design Studio (Pattaya)
Opposite Outlet Mall, 140/89 Moo 11,
Nongprue, Banglamung,
Chonburi 20150
Telephone: (038) 332-485-8

Häfele Design Studio (Hua Hin)
15/84 Hua Hin 29,
Soi Mooban Borfai,
Hua Hin, Hua Hin,
Prachubkirikhan 77110
Telephone: (032) 547-704

Häfele Design Center (Phuket)
Opposite Big C, 81 Moo 5,
Chalermprakiet Ror-9 Rd.,
Vichit, Muang, Phuket 83000
Telephone: (076) 304-460

Häfele Design Studio (Ratchapruek)
2nd FL. Room SB201-202
S.B. Design Square,
The Crystal SB Ratchapruek,
Bangkhanun, Bangkruai,
Nonthaburi 11130
Telephone: (02) 001-7040

Häfele Design Studio (Chiang Mai)
498 Chiang Mai-Lampang Road
Thasala, Muang Chiang Mai,
Chiang Mai 50000
Telephone: (053) 240-300

NEW ARRIVAL

HÄFELE

Concealed Hinge & Flap Hinge

Furniture Fittings

บานพับถ้วยและบานพับข้อศอก

บานพับถ้วย Metalla A พร้อมระบบปิดนุ่มนวล มุมเปิด 90°

smuso

- พร้อมด้วยอุปกรณ์ปิดแบบนุ่มนวล

- วัสดุ: ถ้วยบานพับและแขนบานพับเหล็ก
- สี: สีนิกเกิล
- ระยะเจาะลึก: ระยะเจาะถ้วย 11.5 มม.
- การติดตั้งหน้าบานเข้ากับตู้: ระบบสไลด์
- การปรับ: แบบ 3 ทาง (พร้อมฐานรองบานพับที่เหมาะสม)
- สำหรับหน้าบานหนา: ระบบสไลด์ 16-22 มม.
- พร้อมด้วยอุปกรณ์ปิดแบบนุ่มนวลในตัว
- พร้อมสปริงปิดอัตโนมัติ

90°

ระยะเจาะ

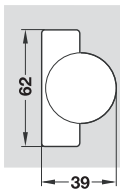

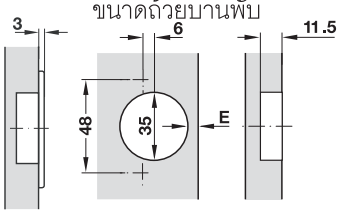

ขนาดถ้วยบานพับ

ระยะเกินขอบประตู มม.											
11	12	14	15	16	17	18	19	20	21	22	A
						3	4	5	6	7	0
				3	4	5	6	7			2
		3	4	5	6	7					4
ระยะถ้วยบานพับถึงขอบประตู E มม.									ขนาดฐานรองบานพับ มม.		

ติดตั้งแบบทับขอบ

- แขนบานพับ: ตรง

การติดตั้งถ้วยบานพับ	รหัสสินค้า
A ระบบสไลด์	311.02.500

ขนาดบรรจุ: 1 ชิ้น

บานพับข้อศอกสำหรับบานเปิดลง มุมเปิด 90°

การใช้งานและการกำหนดขนาดสำหรับความหนาของฐาน

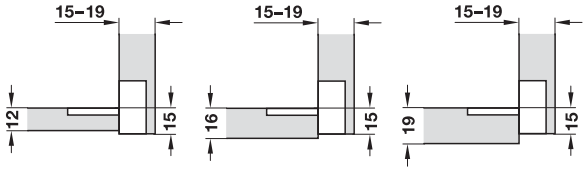

ระยะเจาะ

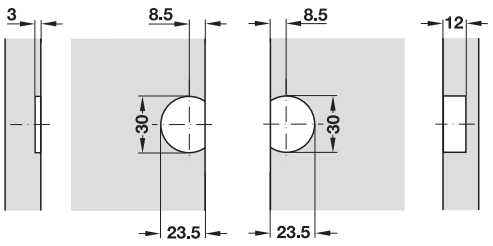

ขนาดรูเจาะที่ฐานและที่บานเปิดลง

ขนาดรูเจาะที่ด้านในบานเปิดลง

- วัสดุ: ซิงค์อัลลอยด์
- การติดตั้ง: ติดตั้งด้วยสกรู

สี	รหัสสินค้า
สีนิกเกิ้ล	493.02.064

ขนาดบรรจุ: 1 ชิ้น